Series **Workline**

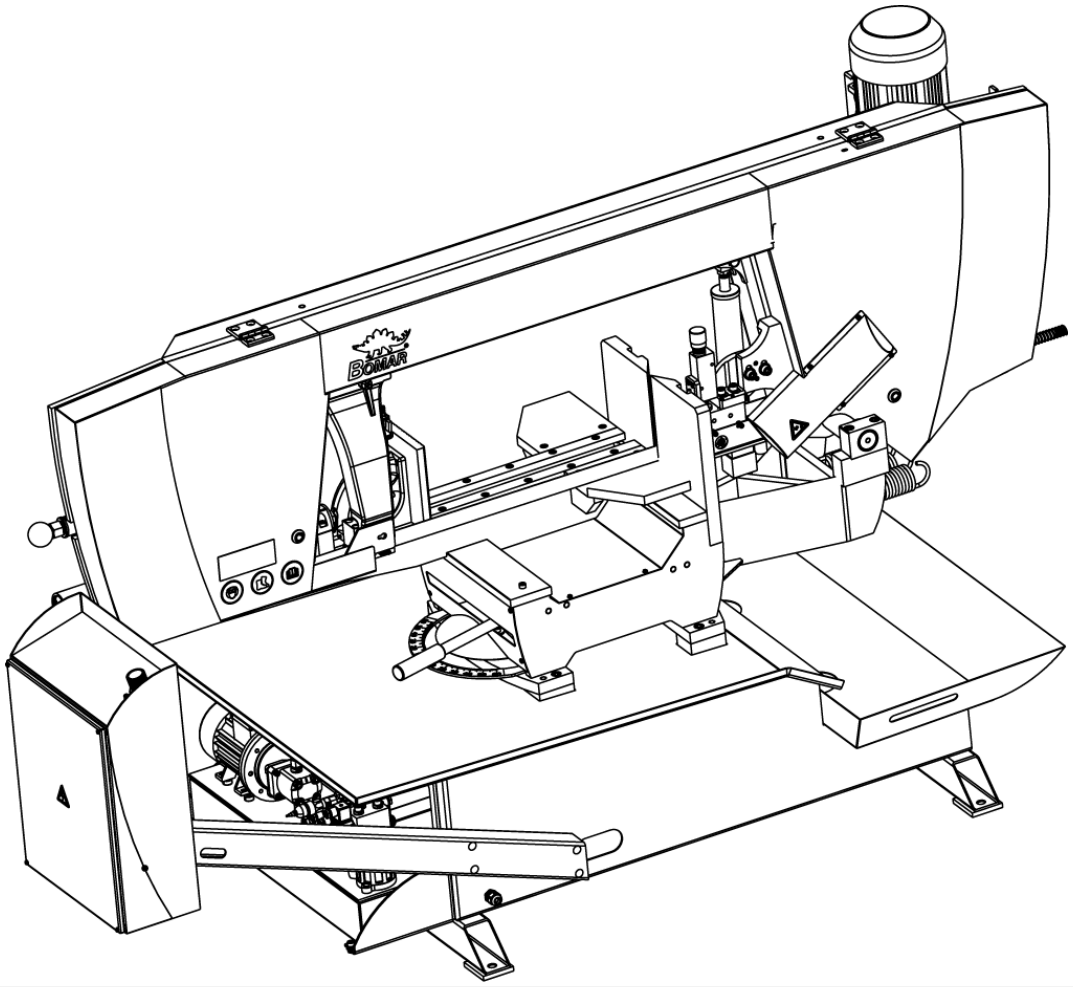

Workline 610.450 DGH

Operating instructions

Before transporting and using the machine, please read the instructions thoroughly!

Seriové číslo / Serien Nummer / Serial Number _____

Service and information

Your BOMAR dealer:

Direct BOMAR contact:

BOMAR spol. s r.o.
Těžební 1236/1
62700 Brno
Czech Republic, EU

telefon: +420 – 533 426 100
fax: +420 – 533 426 109
e-mail: info@bomar.cz
www: http://www.bomar.cz

We are available:

Mondays to Fridays $7^{00} – 16^{00}$

Version:

1.16 / February 2018

rev. 1

BOMAR, spol. s r.o. © – Subject to modifications and amendments.

Content

1. SAFETY NOTES 7

1.1. Machine determination 9
1.2. Protective suit and personal safety 9
1.3. Safety notes for machine operator 10
1.4. Safety notes for the servicing and repairs 11
1.5. Safety notes for the servicing and repairs on hydraulic unit 11
1.6. Safety machine accessories 11
1.6.1. Total Stop 11
1.6.2. Arm covers 12
1.6.3. Saw band stretching and rupture inspection 12
1.6.4. Band saw cover 12
1.6.5. Brush cover 13
1.7. Safety notes for the cooling 13
1.7.1. Instructions for first help 13
1.8. Umístění štítku stroje / Maschinenschild position / Position of machine label 14
1.9. Umístění bezpečnostních značek / Verteilung der Sicherheitszeichen / Position of safety symbols 15

2. MACHINE DOCUMENTATION 17

2.1. Technická data / Technische Daten / Technical data 19
2.2. Rozměrové schéma / Aufstellzeichnung / Installation diagram 20
2.3. Popis / Beschreibung / Description 21
2.4. Transportation and stocking 22
2.4.1. Conditions for transportation and stocking 22
2.4.2. Transport and stocking preparations 22
2.4.3. Transport and stocking 22
2.4.4. Transportní schéma / Transport schema / Transport scheme 23
2.5. Activation 24
2.5.1. Machine working conditions 24
2.6. Band saw unpacking and assembling 24
2.6.1. Machine installing and levelling 24
2.6.2. Machine disposal after lifetime 24
2.6.3. First run of the power pack 25
2.6.4. Filling the reservoir with hydraulic oil 25
2.6.5. Kotevní plan / Verankerungsplan / Grounding plan 26
2.7. Electrical connection 27
2.7.1. Check the direction of the saw band 27
2.7.2. Check machine connection into electrical network 27
2.8. Filling of the cooling system 29
2.9. Check machine function 29
2.10. Saw band 29
2.10.1. Saw band size 29
2.10.2. Selection of the saw band tooth system 29
2.10.3. Saw band running-in 30
2.10.4. Tables for teeth selection 31

3. MACHINE CONTROL 33

3.1. Starting the band saw 35
3.2. Control panel 36
3.3. Machine control 37
3.3.1. Cycle breaking 38
3.4. Band saw adjusting 39
3.4.1. Angular cut setting 39
3.4.2. Adjusting band guides 39
3.4.3. Cutting speed adjusting 40
3.4.4. Adjustment of pressure to the cut 40
3.4.5. Speed adjustment of the arm lowering 40
3.4.6. Saw frame lower stop position 40
3.4.7. Brush adjustment 41
3.4.8. Setting of a cooling method 41
3.5. Material insertion 42
3.5.1. Handling agent selection 42
3.5.2. Insertion 42
3.5.3. Bundle material cutting 42

4. MACHINE SERVICE 43

4.1. Saw band dismantling 45
4.2. Saw band instalation 45
4.3. Saw band stretching and inspection 46
4.3.1. Saw band stretching 46
4.4. Saw band run adjustment on stretching wheel 46
4.4.1. Saw band run inspection 46
4.4.2. Saw band setting 47

4.5. Saw frame lower stop position adjustment....47
4.6. Limit switch of the saw frame lower position adjustment....48
4.6.1. Check setting....48
4.6.2. Limit switch setting....48
4.7. Cooling agents and chips disposal....49
4.7.1. Coolant device inspection....49
4.7.2. Chips disposal....49
4.8. Hydraulic, Greases and oils....50
4.8.1. Gearbox oils....50
4.8.2. Lubricant greases....51
4.8.3. Lubrication....51
4.8.4. Hydraulic oils....51
4.8.5. Hydraulic unit service....52
4.9. Machine cleaning....53
4.10. Worn pieces replacement....54
4.10.1. Hard metal guides replacement....54
4.10.2. Round brush replacement....54
4.10.3. Saw band guiding rollers replacement....55
4.10.4. Stretching wheel replacement....56
4.10.5. Driving wheel replacement....58
4.10.6. Cooling pump replacement....59

5. ZÁVADY / TROUBLESHOOTING....61

5.1. Mechanical problems....63
5.2. Electric and hydraulic problems....65
5.3. Hydraulic problems....66

6. SCHÉMATA / SCHEMAS / SCHEMATICS....69

6.1. Elektrické schema / Elektroschema / Wiring diagrams – 3×400 V+ PE, 50 Hz....71
6.2. Elektrické schema / Elektroschema / Wiring diagrams – 3×230 V+ PE, 50 Hz....91
6.3. Hydraulické schéma / Hydraulikschema / Hydraulic diagram....110

7. VÝKRESY SESTAV PRO OBJEDNÁNÍ NÁHRADNÍCH DÍLŮ ... 113

7.1. WORKLINE 610.450 DGH....114
7.2. Kusovník / Piece list / Stückliste - WORKLINE 610.450 DGH....115
7.3. Ovladací panel / Control panel / Bedienpult....116
7.4. Kusovník / Piece list / Stückliste - Ovladací panel / Control panel / Bedienpult....117
7.5. Podstavec / Base / Untersatz....118
7.6. Kusovník / Piece list / Stückliste - Podstavec / Base / Untersatz....119
7.7. Vana/ tank/ Wanne....120
7.8. Konzola otočná / Turnable consol / Drehkonsole....122
7.9. Kusovník / Piece list / Stückliste - Konzola otočná / Turnable consol / Drehkonsole....123
7.10. Svěrák / Vice /Schraubstock....124
7.11. Kusovník / Piece list / Stückliste - Svěrák / Vice /Schraubstock....125
7.12. Svěrák / vice / Schraubstock....126
7.13. Kusovník / Piece list / Stückliste - Svěrák / vice / Schraubstock....127
7.14. Válec svěráku / Vice cylinder / Schraubstockzylinder....128
7.15. Kusovník / Piece list / Stückliste - Válec svěráku / Vice cylinder / Schraubstockzylinder129
7.16. Rameno / Saw arm / Sägerahmen....130
7.17. Kusovník / Piece list / Stückliste - Rameno / Saw arm / Sägerahmen....131
7.18. Rameno / Saw arm / Sägerahmen....132
7.19. Kusovník / Piece list / Stückliste - Rameno / Saw arm / Sägerahmen....133
7.20. Kartáč / Brush / Bürste....134
7.21. Kusovník / Piece list / Stückliste - Kartáč / Brush / Bürste....135
7.22. Kolečko /Wheel / Rol....136
7.23. Kryt / Cover / Abdeckung....137
7.24. Převodovka / Transmission / Getriebe....138
7.25. Napínání / Tensioning / Spannung....140
7.26. Kusovník / Piece list / Stückliste - Napínání / Tensioning / Spannung....141
7.27. Vedení pásu / Belt guide / Sägebandführung....142
7.28. Kusovník / Piece list / Stückliste - Vedení pásu / Belt guide / Sägebandführung....143
7.29. Kostka vodící / Lead cube / Führungsklotz....144
7.30. Kusovník / Piece list / Stückliste - Kostka vodící / Lead cube / Führungsklotz....145
7.31. Kostka vodící / Lead cube / Führungsklotz....146
7.32. Kusovník / Piece list / Stückliste - Kostka vodící / Lead cube / Führungsklotz....147
7.33. Válec zvedací / Lifting cylinder / Hebezylinder....148
7.34. Kusovník / Piece list / Stückliste - Válec zvedací / Lifting cylinder / Hebezylinder....149
7.35. Podstavec svěráku / Vice base / Schraubstockuntersatz....150
7.36. Kusovník / Piece list / Stückliste - Podstavec svěráku / Vice base / Schraubstockuntersatz....151
7.37. Brzda / Brake / Bremse....152
7.38. Odměřování / Measuring / Gehrungsmessung....153
7.39. Doraz / Stop piece / Anschlag....154
7.40. Volitelné vybavení....155
7.40.1. Upínání horní / Top clamping / Spannvorrochtung oben....155
7.40.2. Kusovník / Piece list / Stückliste Upínání horní / Top clamping / Spannvorrochtung oben....156

6. Schémata / Schemas / Schematics

6.1. Elektrické schema / Elektroschema / Wiring diagrams – 3×400 V+ PE, 50 Hz

Obsah / Table of contents / Inhalt

Strana Page Seite	Název strany Page name Seitenname	Datum Date Datum
1	Úvodní strana / Start page / Startseite	29.3.2016
2	Obsah / Table of contents / Inhaltsverzeichnis	8.4.2016
3	Kusovník artiklů / Parts list / Artikelstückliste	22.3.2016
3.a	Kusovník artiklů / Parts list / Artikelstückliste	22.3.2016
3.b	Kusovník artiklů / Parts list / Artikelstückliste	22.3.2016
3.c	Kusovník artiklů / Parts list / Artikelstückliste	8.4.2016
3.d	Kusovník artiklů / Parts list / Artikelstückliste	8.4.2016
4	Rozmístění prvků v rozvaděči R1 / Placement of elements in enclosure R1 / Platzierung der Elemente im Schaltschrank R1	22.3.2016
5	Ovládací panel OP1 / Control panel OP1 / Bedienpult OP1	22.3.2016
6	Silová část / Power part / Feld partie	8.4.2016
7	Silová část M1, M2, M3 / Power part M1, M2, M3 / Feld partie M1, M2, M3	8.4.2016
8	Řídicí systém / Control system / Steuersystem	22.3.2016
9	Tlačítka ovládací panel OP1 / Button control panel OP1 / Taste Bedienpult OP1	22.3.2016
10	Vstupy / Inputs / Eingänge	22.3.2016
11	Stýkače, M4 / Contactors, M4 / Schütze, M4	22.3.2016
12	Hydraulické ventily, M4 / Hydraulic valves, M4 / Hydroventile, M4	22.3.2016
13	Snímač výšky ramene - rychlost pilového pásu / Height sensor arm - speed band saw / Höhensensor Arm - Drehzahl Bandsäge	22.3.2016
14	Bezpečnostní okruh / Safety circle / Sicherheitsbereich	8.4.2016
15	Příslušenství / Accessories / Zubehör	22.3.2016

Kusovník artiklů / Parts list / Stückliste

Označení přístroje Device identification Geräteidentifikation	Typ přístroje Device description Gerätebeschreibung	Objednací číslo Type number Typennummer	Výrobce Manufacturer Hersteller	Skladové číslo Part number Lagernummer	Množství Quantity Menge	Umístění Location Stelle
-BM1	Bezpečnostní relé 24VDC, 3NO Safety relay 24VDC, 3NO Sicherheitsrelais 24VDC, 3NO	BT50	ABB	91.051.063	1	/14.5
-LP1	Signálka LED červená na adaptér Red LED light for adapter Red LED-Licht für Adapter	M22-LED-R	EATON	91.061.027	1	/11.1
-SB2	Hlavice dvoutlačítka bílá/černá start/stop Double button head white/black start/stop Doppelrundkopf weiß/schwarz Start/Stopp	M22-DDL-WS-GB1/GB0	EATON	91.060.034	1	/9.1
-SB2	Upevňovací adaptér Mounting adapter Montageadapter	M22-A	EATON	91.061.028	1	/9.1
-FU1	Pojistka trubičková - 2A/250V, pomalá, 5x20 Tube fuse - 2A/250V, slow, 5x20 Rohrsicherung - 2A / 250V, langsam, 5x20	T2A/250V	ESKA	91.230.001	1	/6.5
-FU2	Pojistka trubičková - 2A/250V, pomalá, 5x20 Tube fuse - 2A/250V, slow, 5x20 Rohrsicherung - 2A / 250V, langsam, 5x20	T2A/250V	ESKA	91.230.001	1	/6.5
-FU3	Pojistka trubičková - 4A/250V, pomalá, 5x20 Tube fuse - 4A/250V, slow, 5x20 Rohrsicherung - 4A / 250V, langsam, 5x20	T4A/250V	ESKA	91.230.015	1	/6.8
-RP1	Potenciometr 4k7 Potenciometer 4k7 Potentiometer 4k7	TP195 4k7/N20A	Elektronické součástky CZ, a.s	91.283.015	1	/7.4
-FA2	Tepelné relé - 1A Thermal relay - 1A Thermorelais - 1A	T16-1,0	ABB	91.050.022	1	/7.8
-RP1	Hlavice potenciometru - 24mm Head of potentiometer 24mm Leiter Potentiometer 24mm	S8877 BLK	GES-ELECTRONICS, a.s.	91.060.063	1	/7.4
-RP2	Hlavice potenciometru - 24mm Head of potentiometer 24mm Leiter Potentiometer 24mm	S8877 BLK	GES-ELECTRONICS, a.s.	91.060.063	1	/13.3
-RP2	Potenciometr 4k7 Potenciometer 4k7 Potentiometer 4k7	TP195 4k7/N20A	Elektronické součástky CZ, a.s	91.283.015	1	/13.3

The manufacturer reserves right to use an equivalent replacement device.

Kusovník artiklů / Parts list / Stückliste

Označení přístroje Device identification Geräteidentifikation	Typ přístroje Device description Gerätebeschreibung	Objednací číslo Type number Typennummer	Výrobce Manufacturer Hersteller	Skladové číslo Part number Lagernummer	Množství Quantity Menge	Umístění Location Stelle
-RCF1	Filtr RFC vývodový Efferent RFC filter Ableitenden RFC Filter	FBOPR1624	Ing. Miroslav Vlček	91.041.015	1	/7.6
-RCF2	Filtr RFC vývodový Efferent RFC filter Ableitenden RFC Filter	FBOPR1624	Ing. Miroslav Vlček	91.041.015	1	/7.8
-RCF11	Filtr RFC vývodový Efferent RFC filter Ableitenden RFC Filter	FBOPR1624	Ing. Miroslav Vlček	91.041.015	1	/6.6
-RCF12	Filtr RFC vývodový Efferent RFC filter Ableitenden RFC Filter	FBOPR1624	Ing. Miroslav Vlček	91.041.015	1	/6.7
-FA1	Tepelné relé - 0.31A Thermal relay - 0.31A Thermische Relais - 0.31A	T16-0,31	ABB	91.050.020	1	/7.6
-FU1	Svorka pojistková Fuse terminal Sicherungsklemme	WK4/THSi5U	WIELAND	91.251.102	1	/6.5
-FU2	Svorka pojistková Fuse terminal Sicherungsklemme	WK4/THSi5U	WIELAND	91.251.102	1	/6.5
-KM1	Ministykač - 4kW/400V, 3P Mini contactor - 4kW/400V, 3P Mini-Schütz - 4kW / 400V, 3P	B6S-30-01-1.7-71	ABB	91.040.049	1	/11.2
-KM2	Ministykač - 4kW/400V, 3P Mini contactor - 4kW/400V, 3P Mini-Schütz - 4kW / 400V, 3P	B6S-30-01-1.7-71	ABB	91.040.049	1	/11.4
-KM11	Stykač - 5,5kW/400V, 3P Contactor - 5,5kW/400V, 3P Schütz - 5,5kW / 400V, 3P	AF12-30-01-11	ABB	91.040.051	1	/14.7
-KM12	Stykač - 5,5kW/400V, 3P Contactor - 5,5kW/400V, 3P Schütz - 5,5kW / 400V, 3P	AF12-30-01-11	ABB	91.040.051	1	/14.8
-M4	Ventilátor 24VDC, 5,28W Fan 24VDC, 5,28W Fan 24VDC, 5,28W	PE92252B1-000U-A99	SUNON	91.015.123	1	/11.7

The manufacturer reserves right to use an equivalent replacement device.

Kusovník artiklů / Parts list / Stückliste

Označení přístroje Device identification Geräteidentifikation	Typ přístroje Device description Gerätebeschreibung	Objednací číslo Type number Typennummer	Výrobce Manufacturer Hersteller	Skladové číslo Part number Lagernummer	Množství Quantity Menge	Umístění Location Stelle
-PA1	Pojistkový odpínač pro válcové vložky - 3P Switch fuse for the cylinder inserts - 3P Schalter Sicherung für den Zylindereinsätze - 3P	E 93/32	ABB	91.241.014	1	/7.1
-QS1	Rukojeť odpínače 48x48mm - černá Handle switch 48x48mm - black Griffschalter 48x48mm - Schwarz	OHBS3PH	ABB	91.180.018	1	/6.0
-RP1	Svorka rychloupínací Fastconnect clamp Fast Connect Klemm	WAGO 224-112	WAGO	91.250.009	3	/7.4
-RP2	Svorka rychloupínací Fastconnect clamp Fast Connect Klemm	WAGO 224-112	WAGO	91.250.009	3	/13.3
-SA1	Upevňovací adaptér Mounting adapter Montageadapter	M22-A4	EATON	91.061.045	1	/9.6
-SA1	Kontaktní blok - 1NO Contact block - 1NO Kontaktblock - 1NO	M22-K10	EATON	91.061.022	3	/9.6
-SA2	Hlavice tlačítka - černá Head button - black Kopftaste - schwarz	M22-D-S	EATON	91.060.035	1	/15.1
-SA2	Upevňovací adaptér + 1NO Attaching adapter + 1NO Montageadapter + 1NO	M22-AK10	EATON	91.061.021	1	/15.1
-SB1	Total stop - hlavice + 3xNC Emergency-stop mushroom push - button + 3xNC Not-Aus-Pilz - Taster + 3 xNC	YW1B-V4E02R	IDEC	91.060.084	1	/14.3
-SB1	Kontakt - 1x NO Contact - 1x NO Kontakt - 1x NO	YW-E10	IDEC	91.061.044	1	/14.3
-SB2	Kontaktní blok - 1NO Contact block - 1NO Kontaktblock - 1NO	M22-K10	EATON	91.061.022	1	/9.1
-SB3	Kontaktní blok - 1NO Contact block - 1NO Kontaktblock - 1NO	M22-K10	EATON	91.061.022	1	/9.2

The manufacturer reserves right to use an equivalent replacement device.

3.a

Kusovník artiklů / Parts list / Stückliste

Označení přístroje Device identification Geräteidentifikation	Typ přístroje Device description Gerätebeschreibung	Objednací číslo Type number Typennummer	Výrobce Manufacturer Hersteller	Skladové číslo Part number Lagernummer	Množství Quantity Menge	Umístění Location Stelle
-SB4	Upevňovací adaptér Mounting adapter Montageadapter	M22-A	EATON	91.061.028	1	/9.2
-SB4	Kontaktní blok - 1NO Contact block - 1NO Kontaktblock - 1NO	M22-K10	EATON	91.061.022	1	/9.2
-SB4	Hlavice dvoutlačítka bílá/černá, zavřít/otevřít Double button head white/black, arrow close/open Doppelrundkopf weiß / schwarz, Pfeil Schließen / Öffnen	M22-DDL-WS-*	EATON	91.060.055	1	/9.2
-SB5	Kontaktní blok - 1NO Contact block - 1NO Kontaktblock - 1NO	M22-K10	EATON	91.061.022	1	/9.3
-SB6	Upevňovací adaptér Mounting adapter Montageadapter	M22-A	EATON	91.061.028	1	/9.4
-SB6	Hlavice dvoutlačítka bílá/černá šipka nahoru/dolů Double button head white/black, arrow up/down Doppelrundkopf weiß / schwarz, Pfeil nach oben / unten	M22-DDL-WS-*-*	EATON	91.060.054	1	/9.4
-SB6	Kontaktní blok - 1NO Contact block - 1NO Kontaktblock - 1NO	M22-K10	EATON	91.061.022	1	/9.4
-SB7	Kontaktní blok - 1NO Contact block - 1NO Kontaktblock - 1NO	M22-K10	EATON	91.061.022	1	/9.5
-TR1	Toroidní transformátor - 400V/230V/20V 4,5A 90VA Toroidal transformer - 400V / 230V / 20V 4,5A 90VA Ringkerntransformator - 400V / 230V / 20V 4,5A 90VA	400V/230V/20V 4,5A 90VA	KARBAN s.r.o.	91.080.023	1	/6.6
-SQ21	Bezpečnostní koncový spínač - 2xNC Safety Limit Switch - 2x NC Sicherheitsendschalter - 2x NC	QKS8	KEDU	91.173.012	1	/14.3
-SA1	Hlavice s otočným přepínačem - 4 polohy Head with rotary switch - 4 positions Kopf mit Drehschalter - 4 Positionen	M22 - WRK4	EATON	91.060.087	1	/9.6
-PA1	Pojistka válcová - 12A, 10x38, rychlá Tube fuse - 12A, 10x38, fast Rohrsicherung - 12A, 10x38, schnell	PV10 12A gG	OEZ	91.231.007	3	/7.1

The manufacturer reserves right to use an equivalent replacement device.

3.b

Kusovník artiklů / Parts list / Stückliste

Označení přístroje Device identification Geräteidentifikation	Typ přístroje Device description Gerätebeschreibung	Objednací číslo Type number Typennummer	Výrobce Manufacturer Hersteller	Skladové číslo Part number Lagernummer	Množství Quantity Menge	Umístění Location Stelle
-SQ2	Koncový spínač - 1NC+1NO Limit switch - 1NC+1NO Endschalter - 1NC+1NO	D4N-4A31	OMRON	91.173.007	1	/10.4
-SQ1	Koncový spínač - 1NC+1NO Limit switch - 1NC+1NO Endschalter - 1NC+1NO	D4N-4A31	OMRON	91.173.007	1	/10.3
-FM1	Frekvenční měnič - 3.7kW, 3x400VAC Frequency converter - 3.7kW, 3x400VAC Frequenzumrichter - 3,7 kW, 3x400VAC	VFD037E43A	DELTA ELECTRONICS, INC.	91.012.094	1	/7.0
-QS1	3 pólový odpínač, 16A Disconnector - 3P, 16A Trennschalter - 3P, 16A	OT16FT3	ABB	91.170.018	1	/6.0
-SB8	Hlavice prosvětleného tlačítka žlutá The button head backlit yellow Der Knopf Kopf von hinten beleuchtet gelb	ZB5AW35	TELEMECANIQUE	91.060.023	1	/14.6
-CU1	Řídící obvod Control unit Steuereinheit	SMA_4.01W	Bomar	265.918	1	/8.0
-FU3	Svorka pojistková Fuse terminal Sicherungsklemme	WK4/THSI5U	WIELAND	91.251.102	1	/6.8

The manufacturer reserves right to use an equivalent replacement device.

3.c

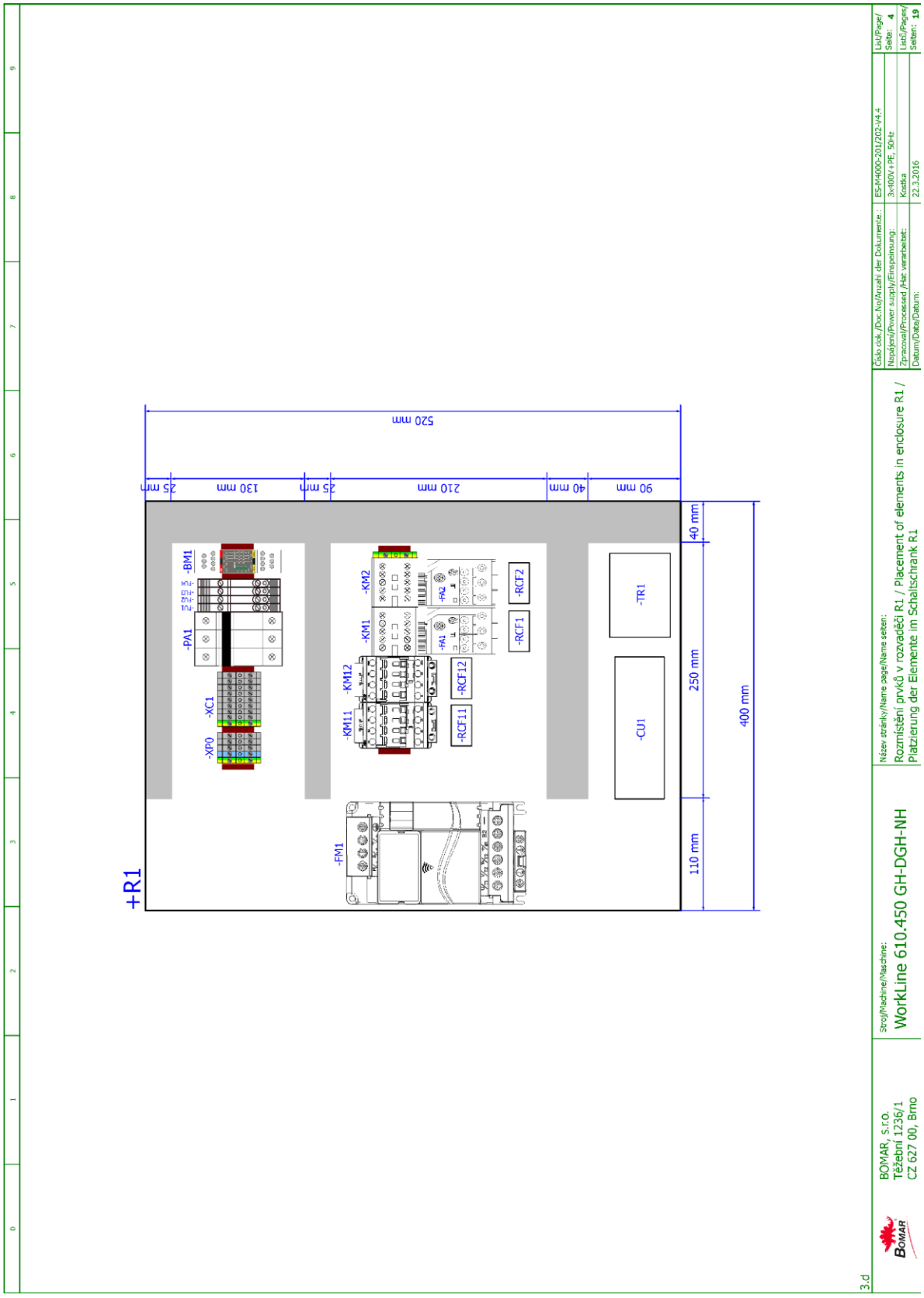
+R1
520 mm
25 mm
130 mm
25 mm
210 mm
40 mm
90 mm
40 mm
250 mm
110 mm
400 mm
-BM1
-PA1
-XC1
-XP0
-KM2
-KM1
-KM12
-KM11
-FA2
-FA1
-RCF2
-RCF1
-RCF12
-RCF11
-TR1
-CU1
-FM1
BOMAR, S.r.o.
Těžební 1236/1
CZ 627 00, Brno
Stroj/Machine/Maschine:
WorkLine 610.450 GH-DGH-NH
Název stránky/Name page/Name seiten:
Rozmístění prvků v rozvaděči R1 / Placement of elements in enclosure R1 /
Platzierung der Elemente im Schaltschrank R1
Číslo dok./Doc.No/Anzahl der Dokumente:
ES-M4000-2012202-V4.4
Napájení/Power supply/Einspeisung:
3x400V+PE, 50Hz
Zpracoval/Processed /Hat verarbeitet:
Kostka
Datum/Date/Datum:
22.3.2016
List/Page/
Seite: 4
List/Pages/
Seiten: 19
3.d

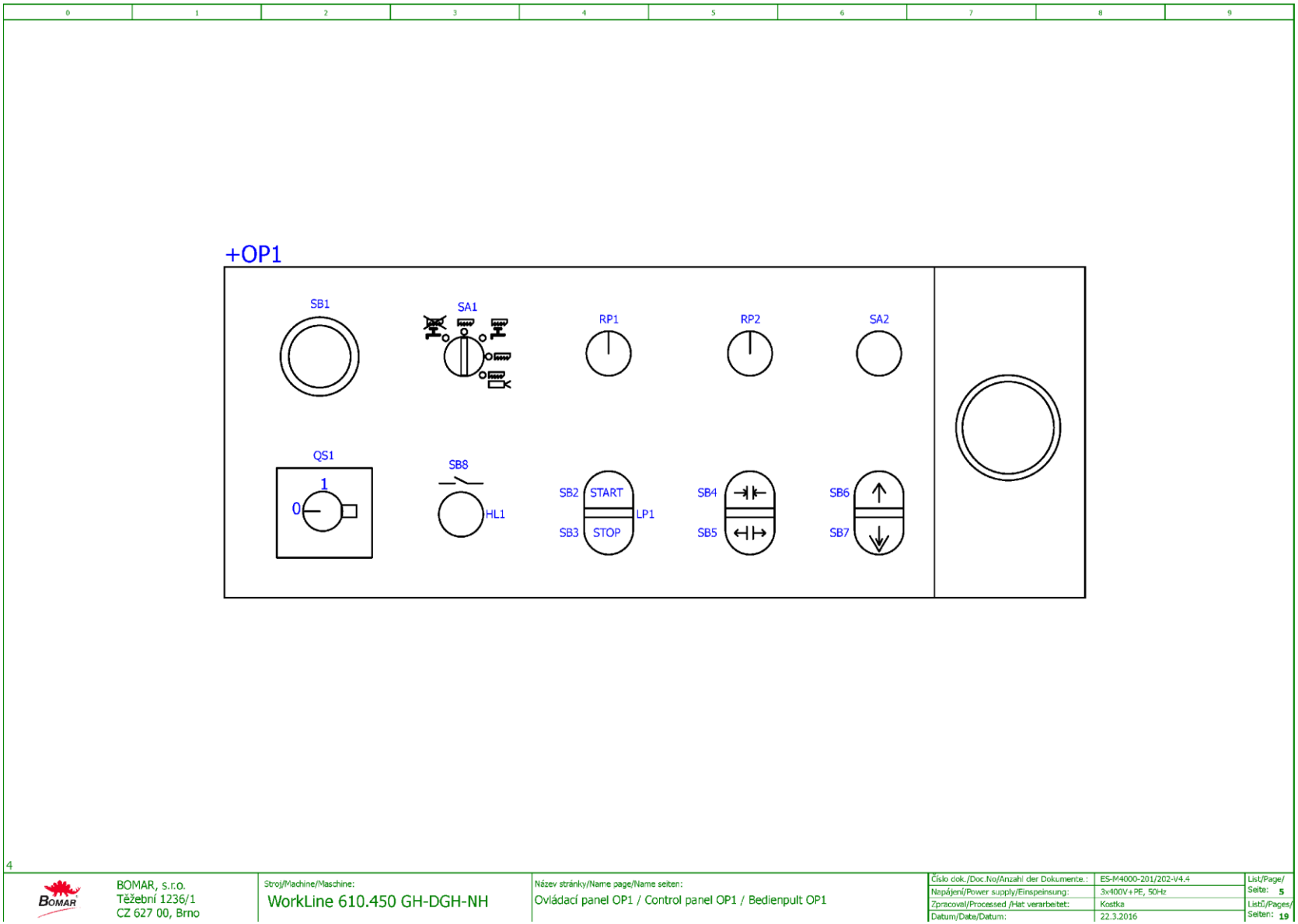

4

BOMAR, s.r.o. Těžební 1236/1 CZ 627 00, Brno	Stroj/Machine/Maschine: WorkLine 610.450 GH-DGH-NH	Název stránky/Name page/Name seiten: Ovládací panel OP1 / Control panel OP1 / Bedienpult OP1	Číslo dok./Doc.No/Anzahl der Dokumente.:	ES-M4000-201/202-V4.4	List/Page/Seite: 5
			Napájení/Power supply/Einspeisung:	3x400V+PE, 50Hz	
			Zpracoval/Processed /Hat verarbeitet:	Kostka	Listů/Pages/Seiten: 19
			Datum/Date/Datum:	22.3.2016	

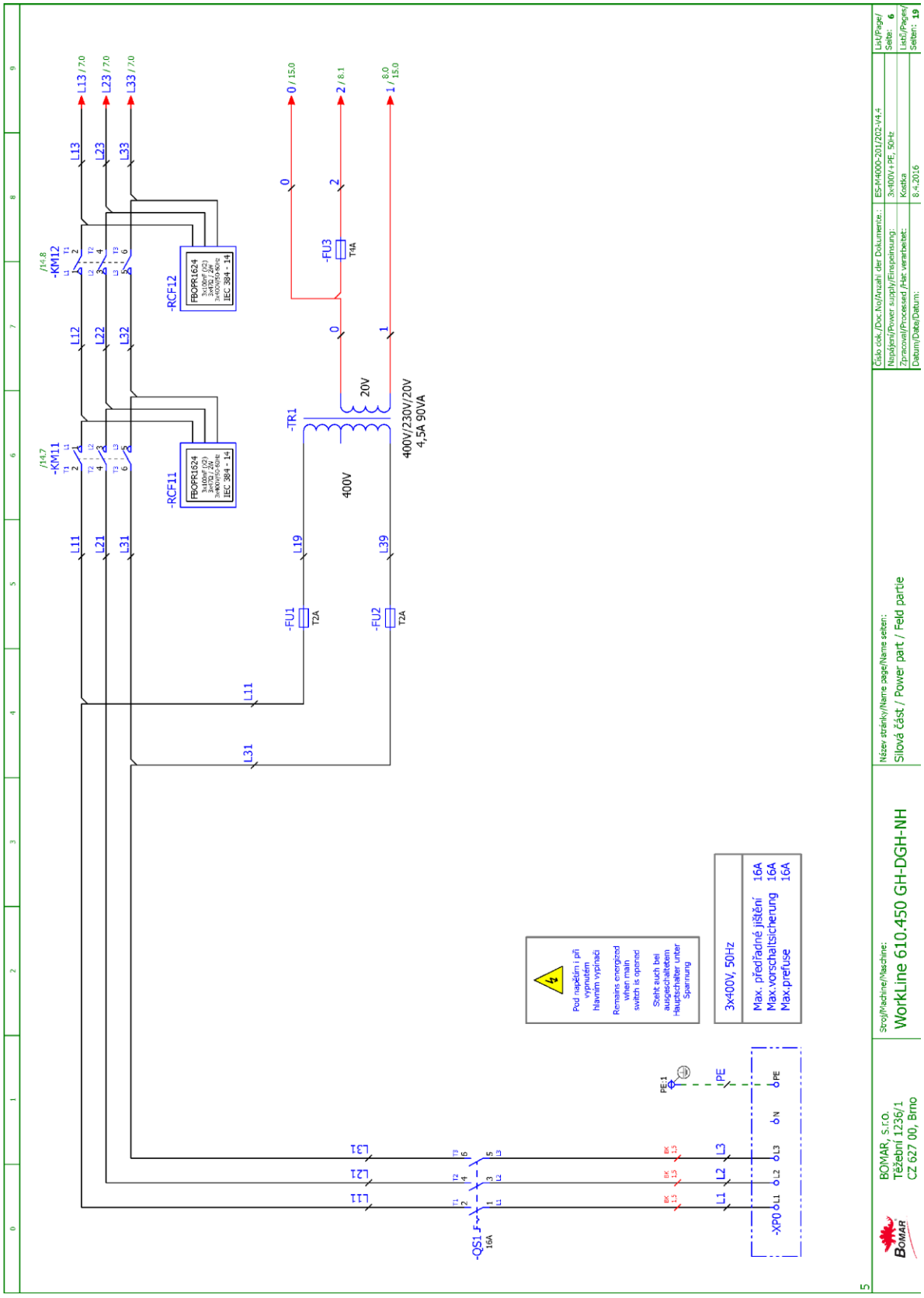

Manual version: 1.16 / February 2018
Manual rev.: 2

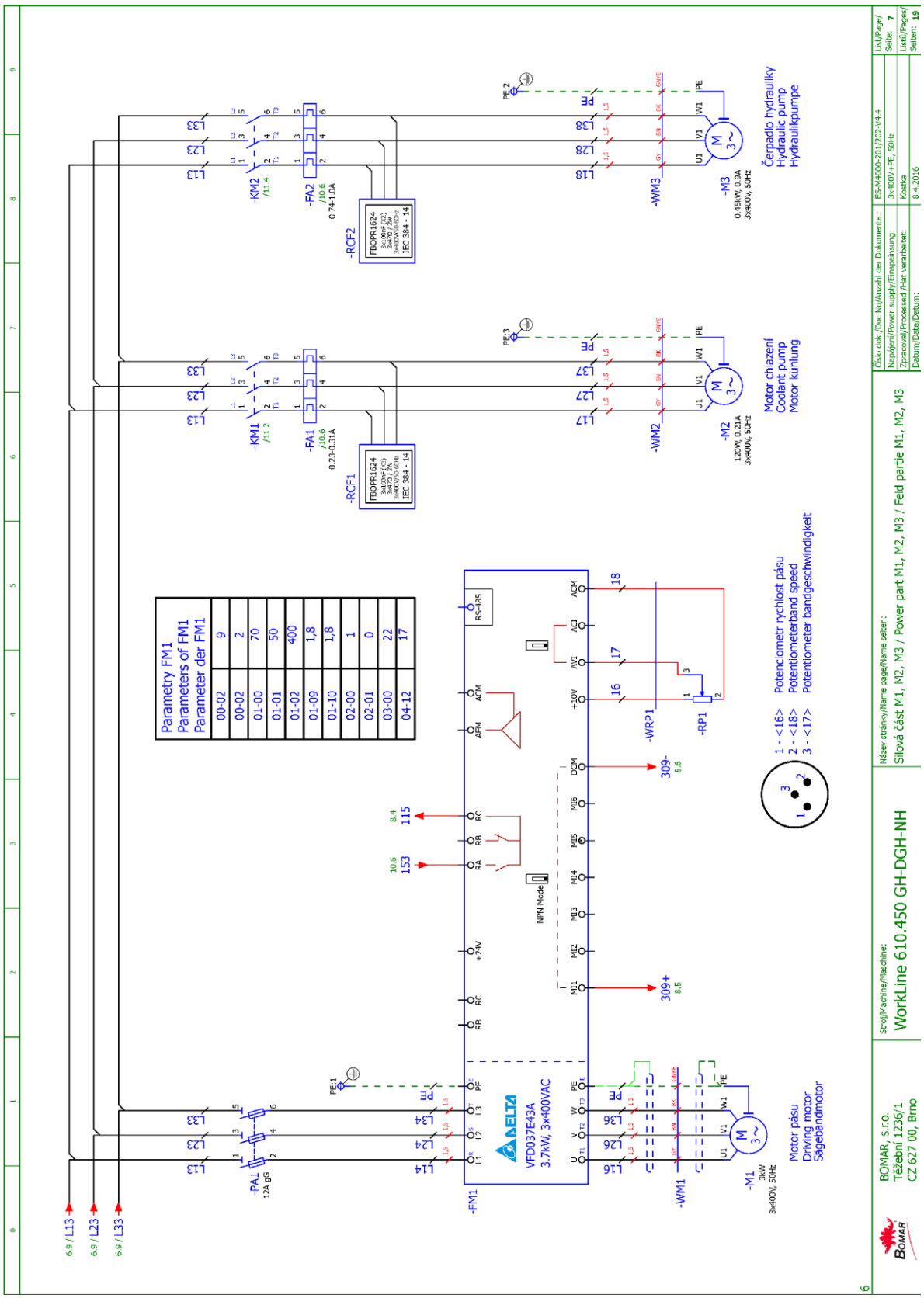
Parametry FM1
Parameters of FM1
Parameter der FM1
00-02 9
00-02 2
01-00 70
01-01 50
01-02 400
01-09 1,8
01-10 1,8
02-00 1
02-01 0
03-00 22
04-12 17
-FM1
VFD037E43A
3.7kW, 3x400VAC
-PA1
12A gG
-KM1
-KM2
-FA1
-FA2
-RCF1
-RCF2
-M1
3kW
3x400V, 50Hz
Motor pásu
Driving motor
Sägebandmotor
-M2
120W, 0.21A
3x400V, 50Hz
Motor chlazení
Coolant pump
Motor kühlung
-M3
0.45kW, 0.9A
3x400V, 50Hz
Čerpadlo hydrauliky
Hydraulic pump
Hydraulikpumpe
-WM1
-WM2
-WM3
-WRP1
-RP1
1 - <16> Potenciometr rychlost pásu
2 - <18> Potentiometerband speed
3 - <17> Potentiometer bandgeschwindigkeit
BOMAR, S.r.o.
Těžební 1236/1
CZ 627 00, Brno
Stroj/Machine/Maschine:
WorkLine 610.450 GH-DGH-NH
Název stránky/Name page/Name seiten:
Silová část M1, M2, M3 / Power part M1, M2, M3 / Feld partie M1, M2, M3
ES-M4000-201/202-V4.4
3x400V + PE, 50Hz
Kostka
8.4.2016
List/Page/
Seite: 7
Listů/Pages/
Seiten: 19

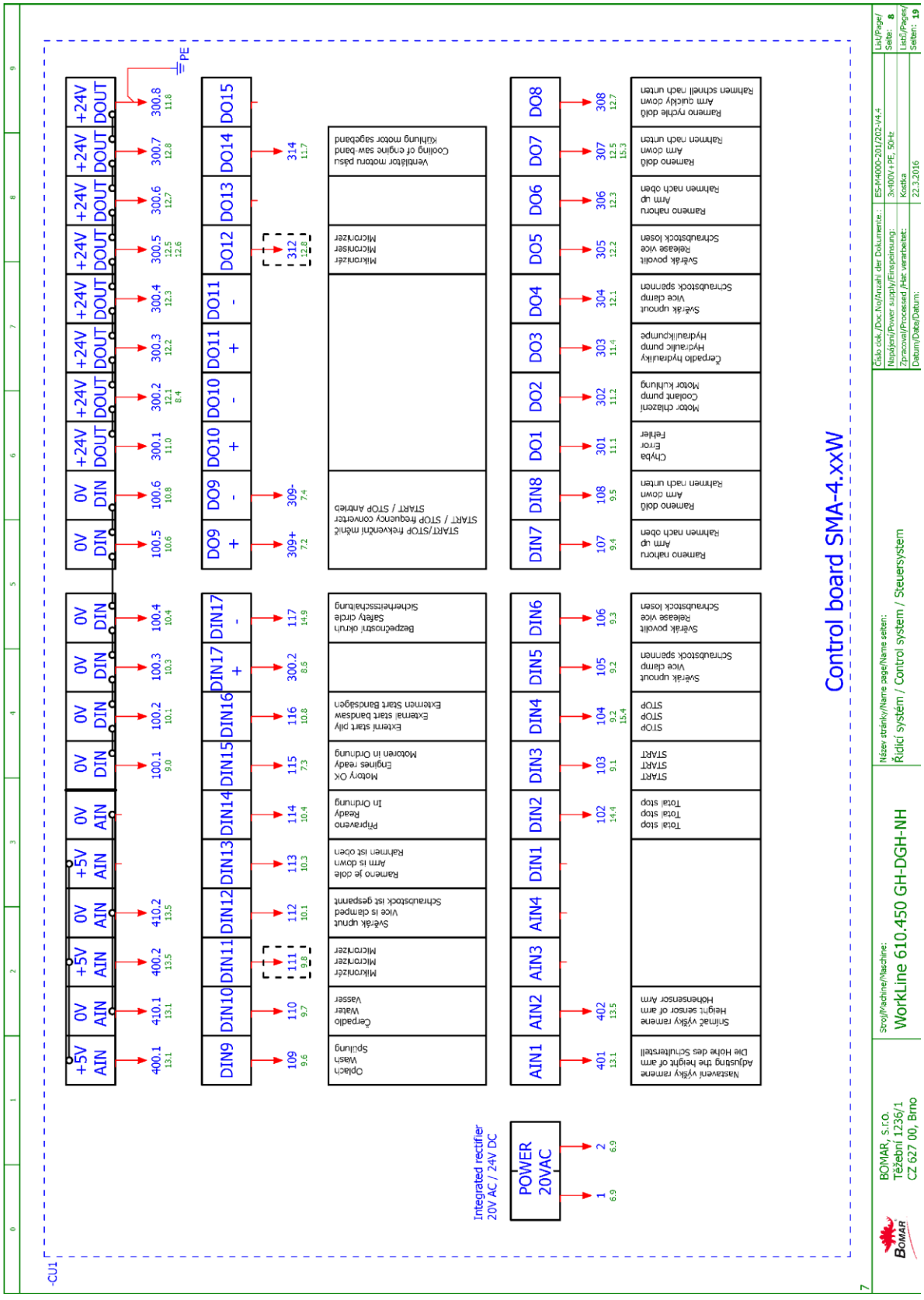
Control board SMA-4.xxW
BOMAR, S.r.o.
Těžební 1236/1
CZ 627 00, Brno
Stroj/Machine/Maschine:
WorkLine 610.450 GH-DGH-NH
Název stránky/Name page/Name seiten:
Řídicí systém / Control system / Steuersystem
ES-M4000-201/202-V4.4
3x400V+PE, 50Hz
Kostka
22.3.2016
POWER 20VAC
Integrated rectifier 20V AC / 24V DC
AIN1 AIN2 AIN3 AIN4 DIN1 DIN2 DIN3 DIN4 DIN5 DIN6
DIN7 DIN8 DO1 DO2 DO3 DO4 DO5 DO6 DO7 DO8
DO9 DO10 DO11 DO12 DO13 DO14 DO15
DIN9 DIN10 DIN11 DIN12 DIN13 DIN14 DIN15 DIN16 DIN17
+5V AIN 0V AIN +5V AIN 0V AIN +5V AIN 0V AIN 0V DIN 0V DIN 0V DIN 0V DIN
+24V DOUT 0V DIN
PE
-CU1

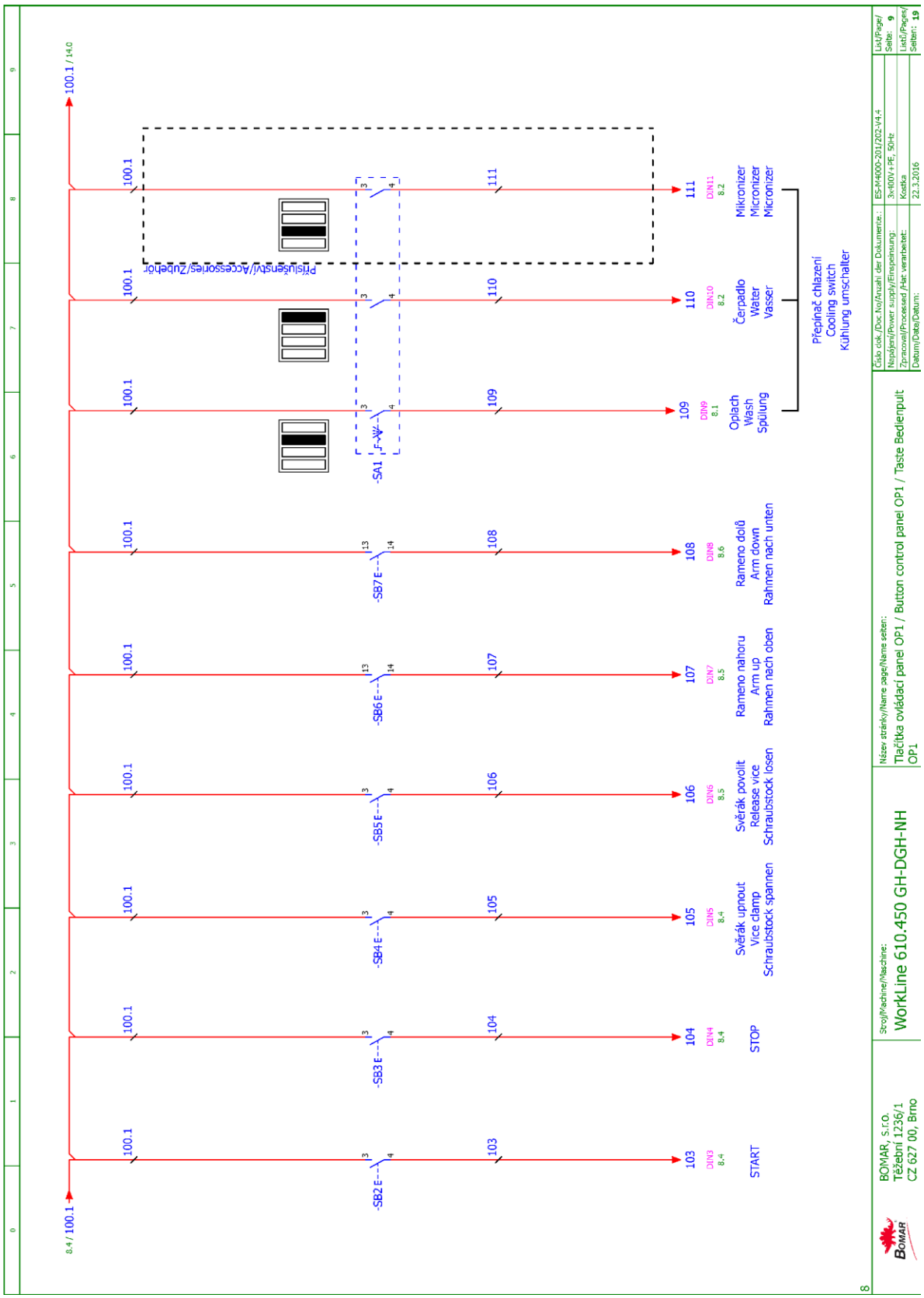
BOMAR, S.r.o.
Těžební 1236/1
CZ 627 00, Brno
Stroj/Machine/Maschine:
WorkLine 610.450 GH-DGH-NH
Název stránky/Name page/Name seiten:
Tlačítka ovládací panel OP1 / Button control panel OP1 / Taste Bedienpult
OP1
Číslo dok./Doc.No/Anzahl der Dokumente:
ES-M4000-201/202-V4.4
Napájení/Power supply/Einspeisung:
3x400V +PE, 50Hz
Zpracoval/Processed /Het verarbeitet:
Kostka
Datum/Date/Datum:
22.3.2016
List/Page/
Seite: 9
Listů/Pages/
Seiten: 19
START
STOP
Svěrák upnout
Vice clamp
Schraubstock spannen
Svěrák povolit
Release vice
Schraubstock losen
Rameno nahoru
Arm up
Rahmen nach oben
Rameno dolů
Arm down
Rahmen nach unten
Oplach
Wash
Spülung
Čerpadlo
Water
Vasser
Mikronizer
Micronizer
Micronizer
Přepínač chlazení
Cooling switch
Kühlung umschalter
Příslušenství/Accessories/Zubehör
-SB2 E
-SB3 E
-SB4 E
-SB5 E
-SB6 E
-SB7 E
-SA1
F-W
DIN3
DIN4
DIN5
DIN6
DIN7
DIN8
DIN9
DIN10
DIN11
103
104
105
106
107
108
109
110
111
100.1
8.4 / 100.1
100.1 / 14.0

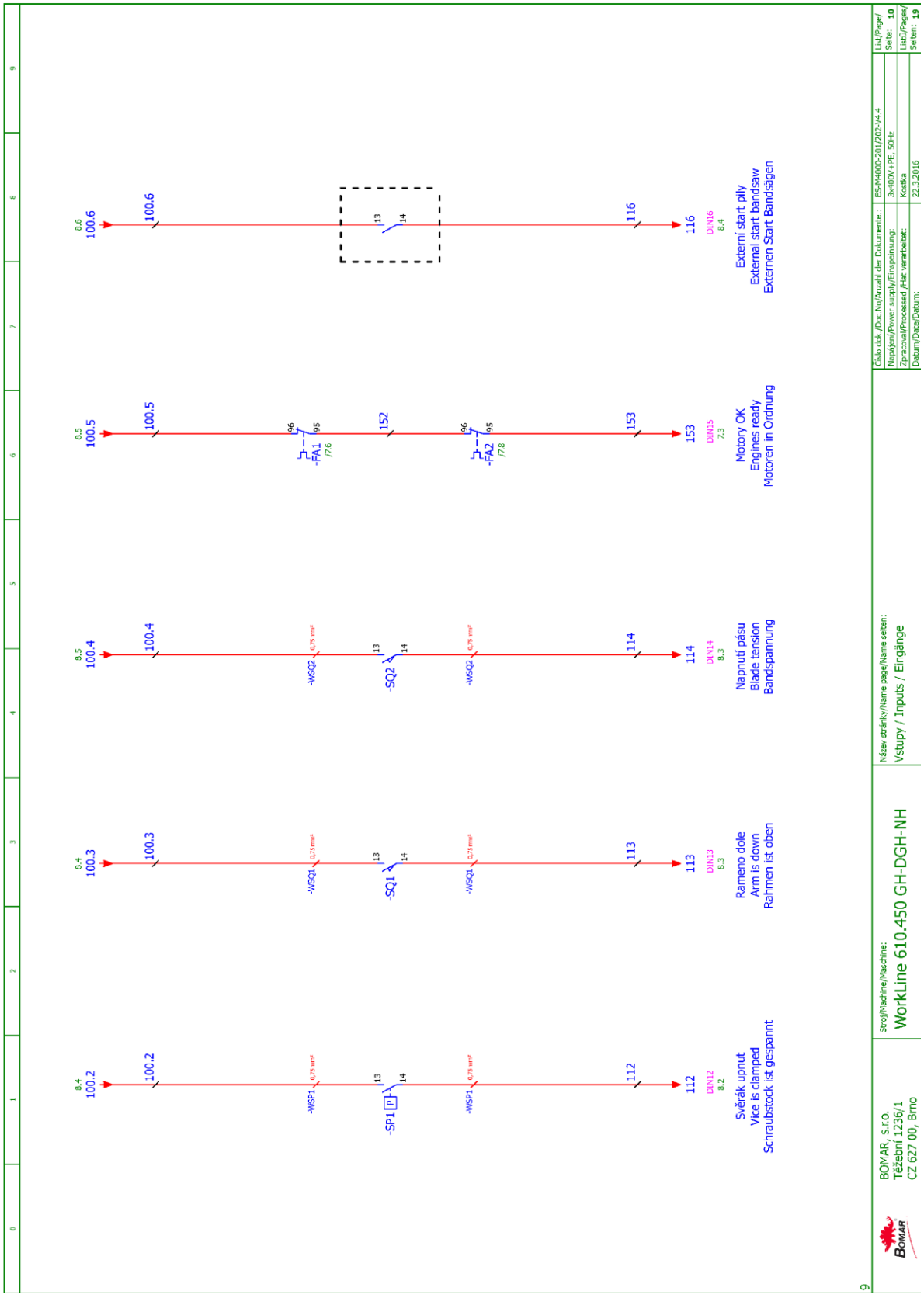
BOMAR, S.r.o.
Těžební 1236/1
CZ 627 00, Brno
Stroj/Machine/Maschine:
WorkLine 610.450 GH-DGH-NH
Název stránky/Name page/Name seiten:
Vstupy / Inputs / Eingänge
Číslo dok./Doc.No/Anzahl der Dokumente:
ES-M4000-201202-V4.4
Napájení/Power supply/Einspeisung:
3x400V+PE, 50Hz
Zpracoval/Processed /Hat verarbeitet:
Kostka
Datum/Date/Datum:
22.3.2016
List/Page/Seite: 10
List/Pages/Seiten: 19
Svěrák upnut
Vice is clamped
Schraubstock ist gespannt
Rameno dole
Arm is down
Rahmen ist oben
Napnutí pásu
Blade tension
Bandspannung
Motory OK
Engines ready
Motoren in Ordnung
Externí start pily
External start bandsaw
Externen Start Bandsägen

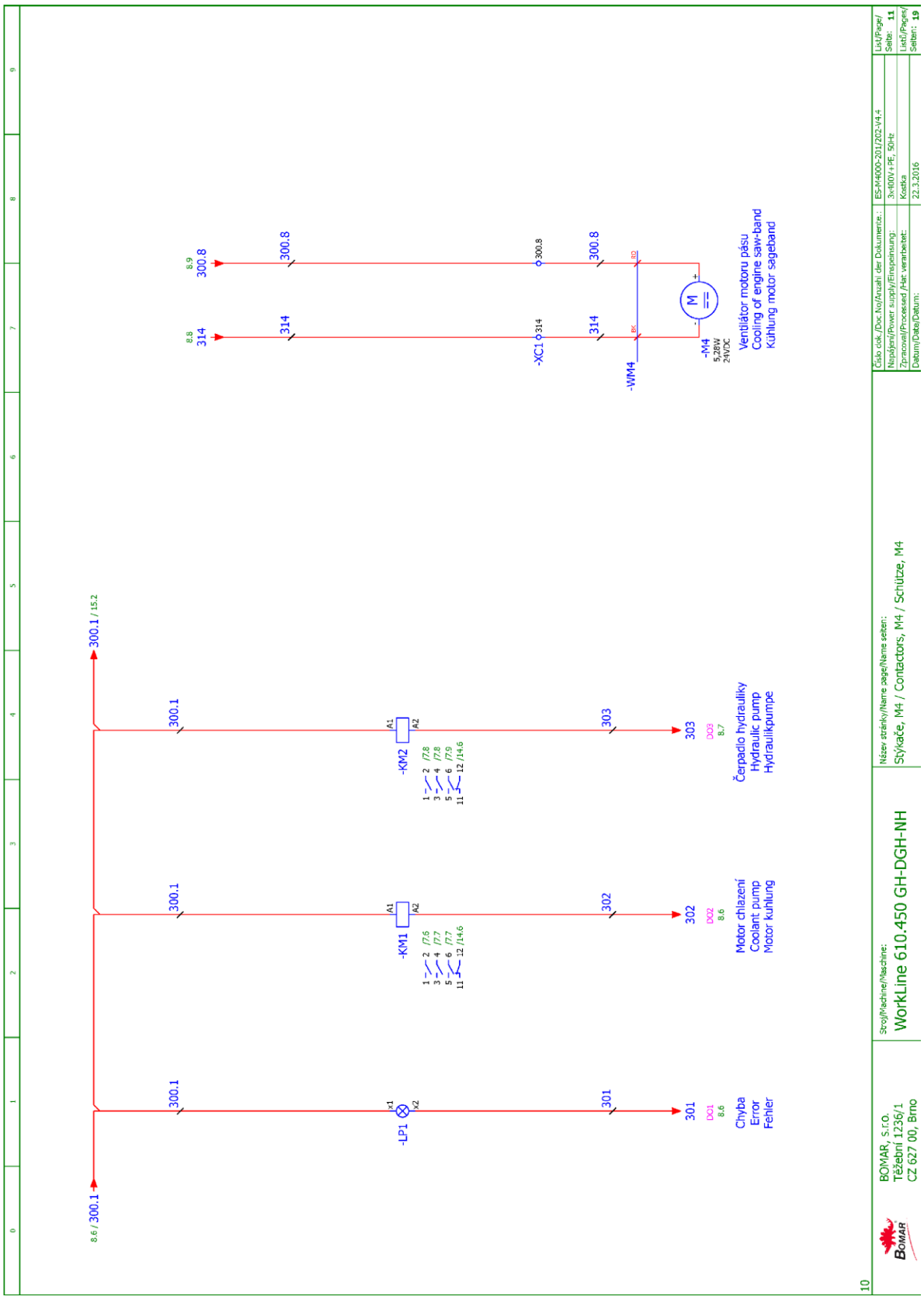
8.6 / 300.1
300.1 / 15.2
300.1
-LP1
X1
X2
301
DO1
8.6
Chyba
Error
Fehler
-KM1
A1
A2
1 2 /7.6
3 4 /7.7
5 6 /7.7
11 12 /14.6
302
DO2
8.6
Motor chlazení
Coolant pump
Motor kühlung
-KM2
1 2 /7.8
3 4 /7.8
5 6 /7.9
11 12 /14.6
303
DO3
8.7
Čerpadlo hydrauliky
Hydraulic pump
Hydraulikpumpe
8.8
314
300.8
8.9
300.8
-XC1
-WM4
BK
RD
-M4
5,28W
24VDC
Ventilátor motoru pásu
Cooling of engine saw-band
Kühlung motor sageband
BOMAR, S.r.o.
Těžební 1236/1
CZ 627 00, Brno
Stroj/Machine/Maschine:
WorkLine 610.450 GH-DGH-NH
Název stránky/Name page/Name seiten:
Stýkače, M4 / Contactors, M4 / Schütze, M4
Číslo dok./Doc.No/Anzahl der Dokumente:
ES-M4000-201/202-V4.4
Napájení/Power supply/Einspeisung:
3x400V +PE, 50Hz
Zpracoval/Processed /Her verarbeitet:
Kostka
Datum/Date/Datum:
22.3.2016
List/Page/
Seite: 11
Listů/Pages/
Seiten: 19
10

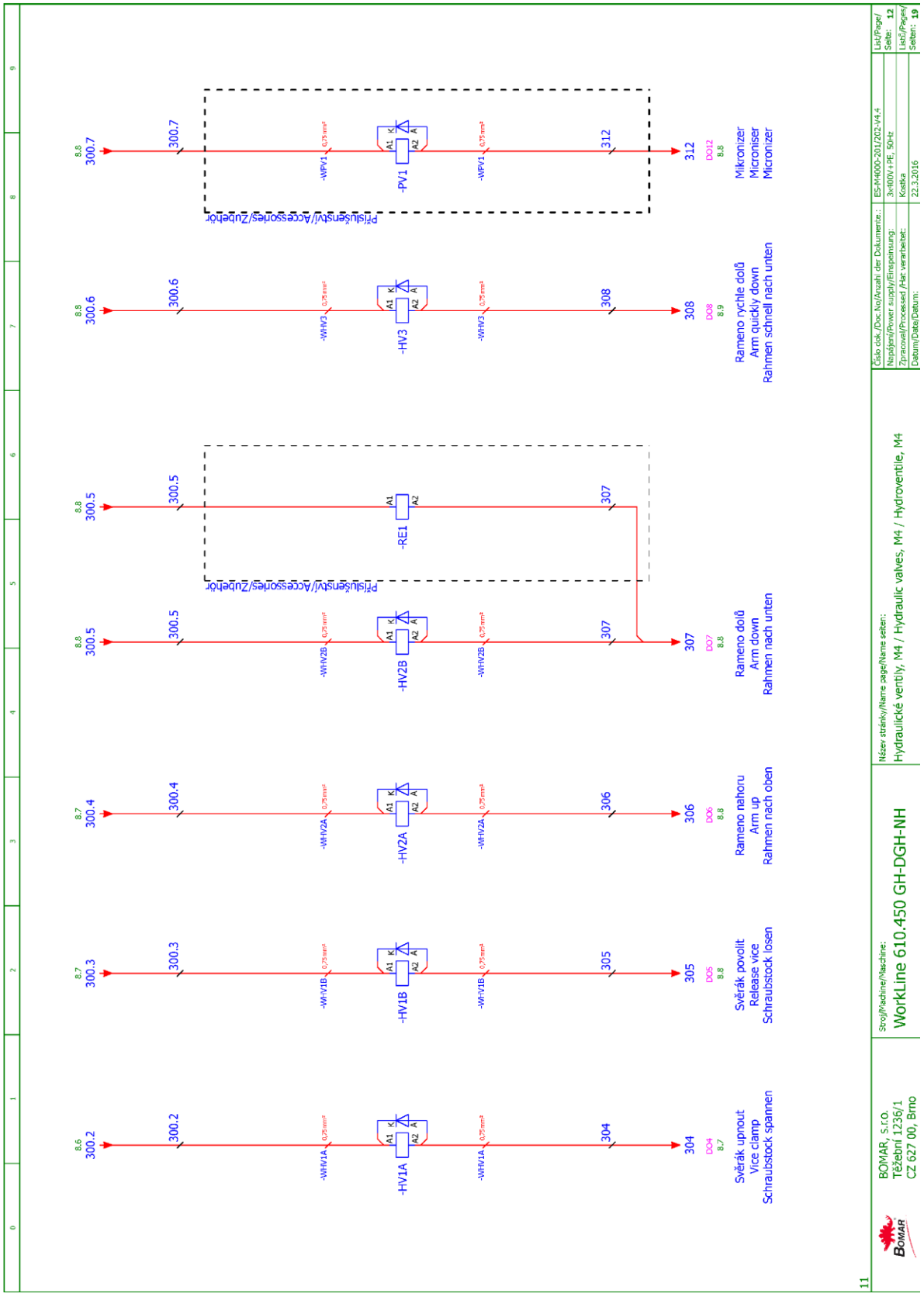

Manual version: 1.16 / February 2018
Manual rev.: 2

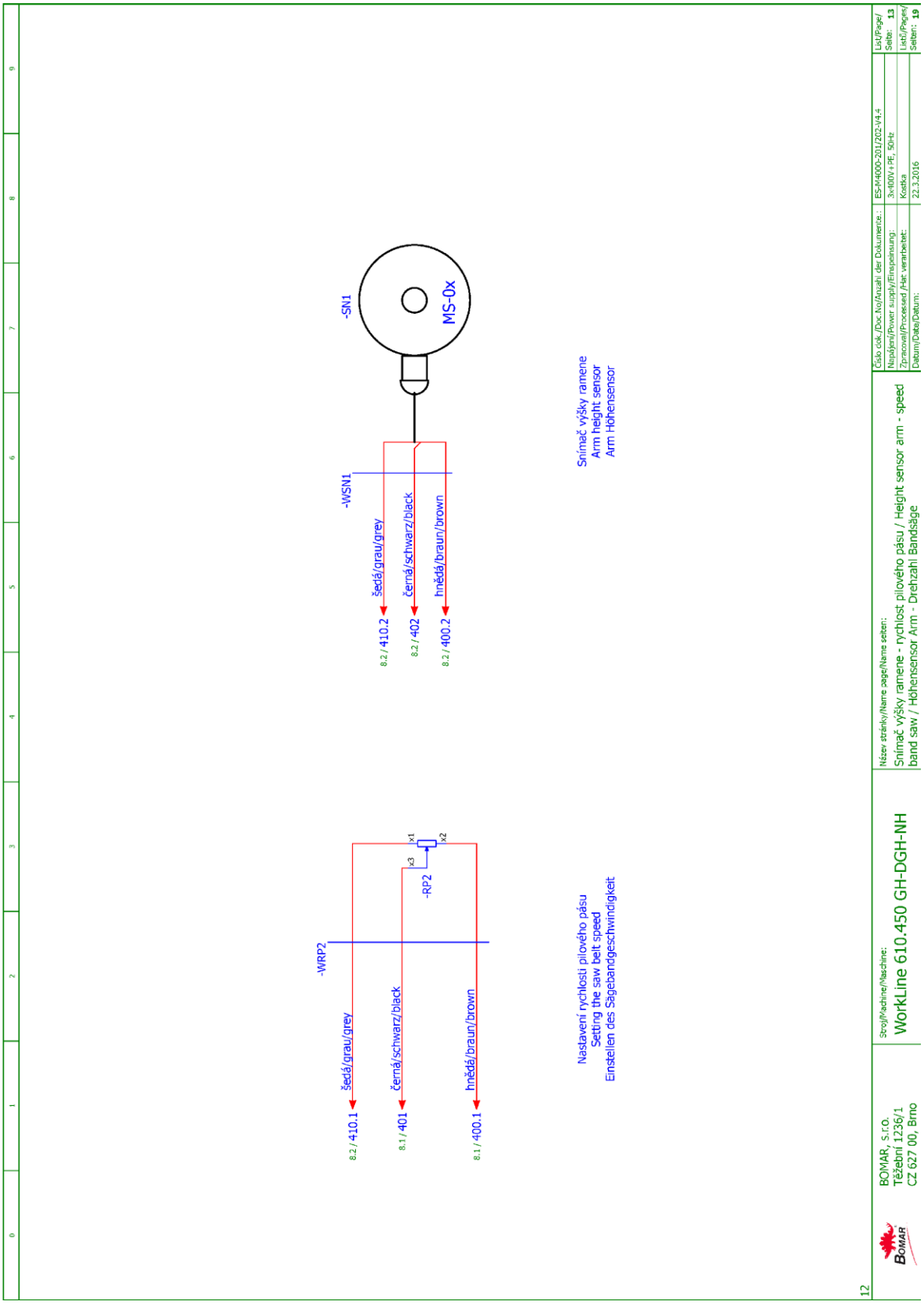
-SN1
MS-0x
-WSN1
šedá/grau/grey
černá/schwarz/black
hnědá/braun/brown
8.2 / 410.2
8.2 / 402
8.2 / 400.2
Snímač výšky ramene
Arm height sensor
Arm Höhensensor
-WRP2
-RP2
x1
x2
x3
šedá/grau/grey
černá/schwarz/black
hnědá/braun/brown
8.2 / 410.1
8.1 / 401
8.1 / 400.1
Nastavení rychlosti pilového pásu
Setting the saw belt speed
Einstellen des Sägebandgeschwindigkeit
BOMAR, s.r.o.
Těžební 1236/1
CZ 627 00, Brno
Stroj/Machine/Maschine:
WorkLine 610.450 GH-DGH-NH
Název stránky/Name page/Name seiten:
Snímač výšky ramene - rychlost pilového pásu / Height sensor arm - speed band saw / Höhensensor Arm - Drehzahl Bandsäge
Číslo dok./Doc.No/Anzahl der Dokumente:
ES-M4000-201/202-V4.4
Napájení/Power supply/Einspeisnung:
3x400V +PE, 50Hz
Zpracoval/Processed /Het verarbeitet:
Kostka
Datum/Date/Datum:
22.3.2016
List/Page/
Seite: 13
List/Pages/
Seiten: 19
12

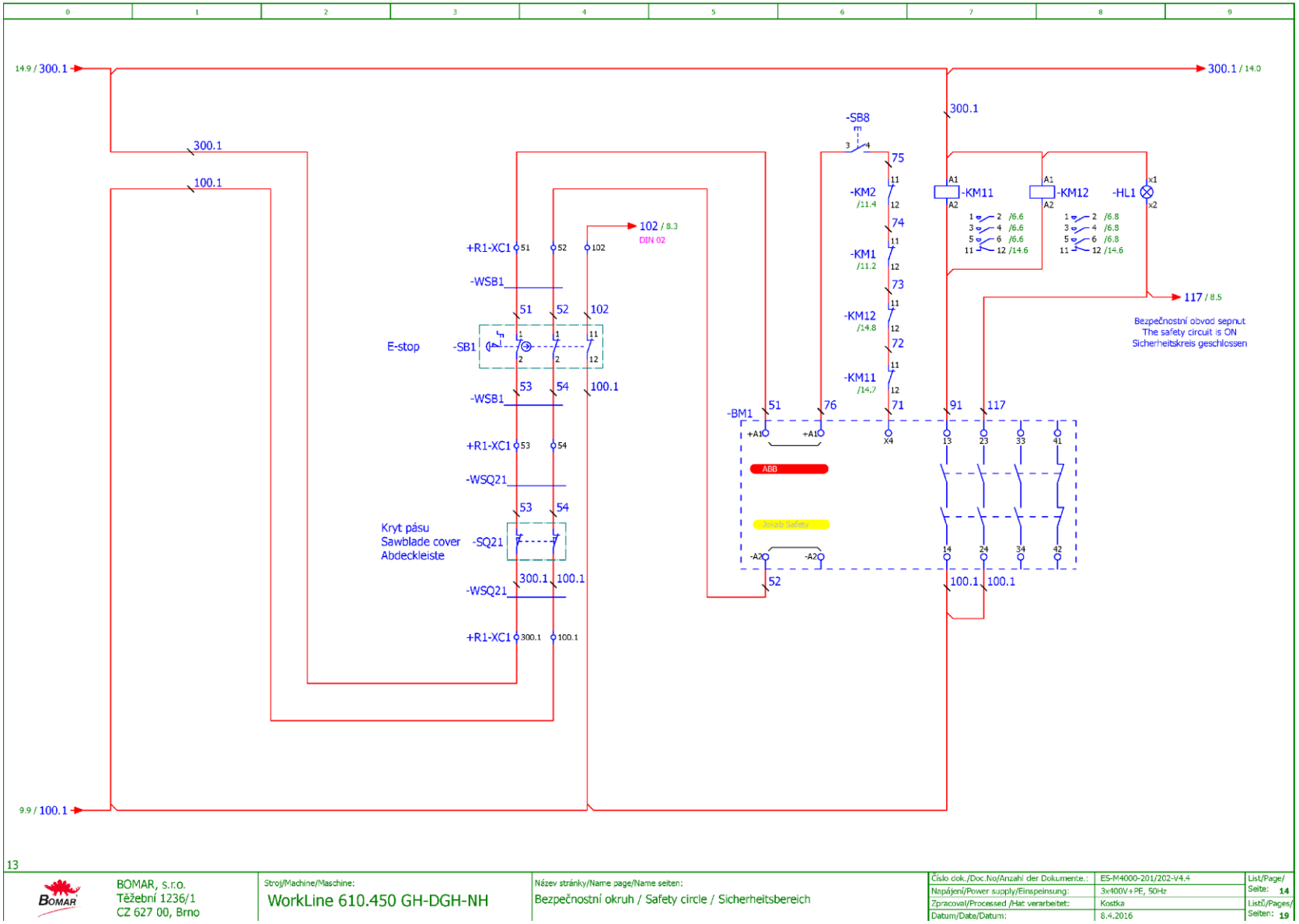
14.9 / 300.1
300.1 / 14.0
300.1
100.1
-SB8
75
-KM2
/11.4
74
-KM1
/11.2
73
-KM12
/14.8
72
-KM11
/14.7
71
-KM11
-KM12
-HL1
117 / 8.5
Bezpečnostní obvod sepnut
The safety circuit is ON
Sicherheitskreis geschlossen
102 / 8.3
DIN 02
+R1-XC1
-WSB1
E-stop
-SB1
-WSB1
+R1-XC1
-WSQ21
Kryt pásu
Sawblade cover
Abdeckleiste
-SQ21
-WSQ21
+R1-XC1
-BM1
ABB
Jokab Safety
91
117
100.1
9.9 / 100.1
13
BOMAR, s.r.o.
Těžební 1236/1
CZ 627 00, Brno
Stroj/Machine/Maschine:
WorkLine 610.450 GH-DGH-NH
Název stránky/Name page/Name seiten:
Bezpečnostní okruh / Safety circle / Sicherheitsbereich
Číslo dok./Doc.No/Anzahl der Dokumente.: ES-M4000-201/202-V4.4
Napájení/Power supply/Einspeinsung: 3x400V+PE, 50Hz
Zpracoval/Processed /Hat verarbeitet: Kostka
Datum/Date/Datum: 8.4.2016
List/Page/Seite: 14
Listů/Pages/Seiten: 19

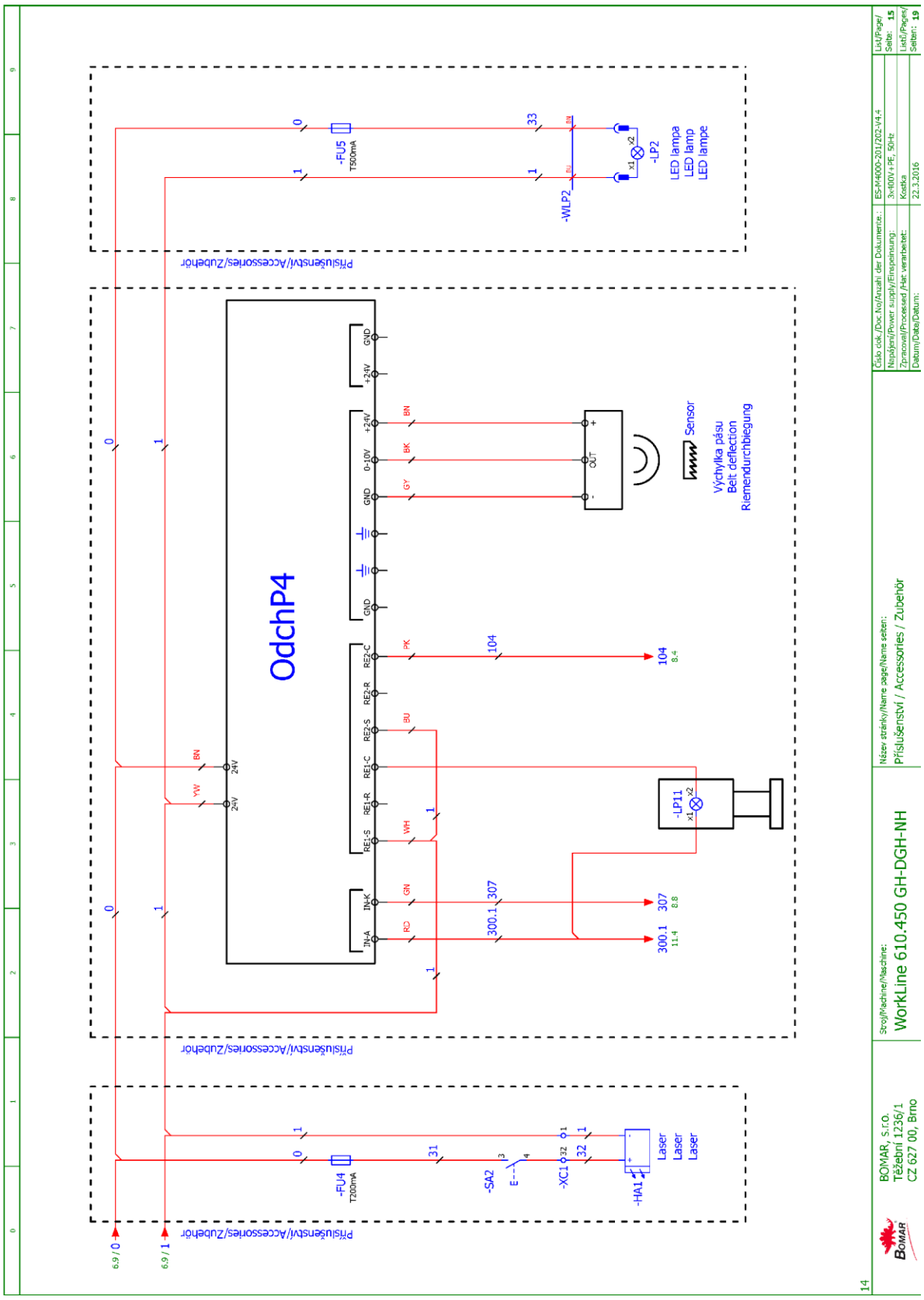
OdchP4
Příslušenství/Accessories/Zubehör
-FU4
T200mA
-FU5
T500mA
-SA2
-XC1
-HA1
Laser
-LP1
-LP2
LED lampa
LED lamp
LED lampe
-WLP2
-LP11
Sensor
Výchylka pásu
Belt deflection
Riemendurchbiegung
104
307
300.1
6.9 / 0
6.9 / 1
BOMAR, S.r.o.
Těžební 1236/1
CZ 627 00, Brno
Stroj/Machine/Maschine:
WorkLine 610.450 GH-DGH-NH
Název stránky/Name page/Name seiten:
Příslušenství / Accessories / Zubehör
ES-M4000-201/202-V4.4
3x400V +PE, 50Hz
Kostka
22.3.2016
List/Page/Seite: 15
Listů/Pages/Seiten: 19

6.2. Elektrické schema / Elektroschema / Wiring diagrams – 3×230 V+ PE, 50 Hz

Obsah / Table of contents / Inhalt

Strana Page Seite	Název strany Page name Seitenname	Datum Date Datum
1	Úvodní strana / Start page / Startseite	29.3.2016
2	Obsah / Table of contents / Inhaltsverzeichnis	8.4.2016
3	Kusovník artiklů / Parts list / Artikelstückliste	29.3.2016
3.a	Kusovník artiklů / Parts list / Artikelstückliste	29.3.2016
3.b	Kusovník artiklů / Parts list / Artikelstückliste	29.3.2016
3.c	Kusovník artiklů / Parts list / Artikelstückliste	29.3.2016
3.d	Kusovník artiklů / Parts list / Artikelstückliste	8.4.2016
4	Rozmístění prvků v rozvaděči R1 / Placement of elements in enclosure R1 / Platzierung der Elemente im Schaltschrank R1	8.4.2016
5	Ovládací panel OP1 / Control panel OP1 / Bedienpult OP1	22.3.2016
6	Silová část / Power part / Feld partie	8.4.2016
7	Silová část M1, M2, M3 / Power part M1, M2, M3 / Feld partie M1, M2, M3	8.4.2016
8	Řídicí systém / Control system / Steuersystem	22.3.2016
9	Tlačítka ovládací panel OP1 / Button control panel OP1 / Taste Bedienpult OP1	22.3.2016
10	Vstupy / Inputs / Eingänge	8.4.2016
11	Stýkače, M4 / Contactors, M4 / Schütze, M4	22.3.2016
12	Hydraulické ventily / Hydraulic valves / Hydroventile	29.3.2016
13	Snímač výšky ramene - rychlost pilového pásu / Height sensor arm - speed band saw / Höhensensor Arm - Drehzahl Bandsäge	22.3.2016
14	Bezpečnostní okruh / Safety circle / Sicherheitsbereich	22.3.2016
15	Příslušenství / Accessories / Zubehör	22.3.2016

Kusovník artiklů / Parts list / Stückliste

Označení přístroje Device identification Geräteidentifikation	Typ přístroje Device description Gerätebeschreibung	Objednací číslo Type number Typennummer	Výrobce Manufacturer Hersteller	Skladové číslo Part number Lagernummer	Množství Quantity Menge	Umístění Location Stelle
-BM1	Bezpečnostní relé 24VDC, 3NO Safety relay 24VDC, 3NO Sicherheitsrelais 24VDC, 3NO	BT50	ABB	91.051.063	1	/14.5
-LP1	Signálka LED červená na adaptér Red LED light for adapter Red LED-Licht für Adapter	M22-LED-R	EATON	91.061.027	1	/11.1
-SB2	Hlavice dvoutlačítka bílá/černá start/stop Double button head white/black start/stop Doppelrundkopf weiß/schwarz Start/Stopp	M22-DDL-WS-GB1/GB0	EATON	91.060.034	1	/9.1
-SB2	Upevňovací adaptér Mounting adapter Montageadapter	M22-A	EATON	91.061.028	1	/9.1
-FU1	Pojistka trubičková - 2A/250V, pomalá, 5x20 Tube fuse - 2A/250V, slow, 5x20 Rohrsicherung - 2A / 250V, langsam, 5x20	T2A/250V	ESKA	91.230.001	1	/6.4
-FU2	Pojistka trubičková - 2A/250V, pomalá, 5x20 Tube fuse - 2A/250V, slow, 5x20 Rohrsicherung - 2A / 250V, langsam, 5x20	T2A/250V	ESKA	91.230.001	1	/6.4
-FU3	Pojistka trubičková - 4A/250V, pomalá, 5x20 Tube fuse - 4A/250V, slow, 5x20 Rohrsicherung - 4A / 250V, langsam, 5x20	T4A/250V	ESKA	91.230.015	1	/6.8
-RP1	Potenciometr 4k7 Potenciometer 4k7 Potentiometer 4k7	TP195 4k7/N20A	Elektronické součástky CZ, a.s	91.283.015	1	/7.4
-RP1	Hlavice potenciometru - 24mm Head of potentiometer 24mm Leiter Potentiometer 24mm	S8877 BLK	GES-ELECTRONICS, a.s.	91.060.063	1	/7.4
-RP2	Hlavice potenciometru - 24mm Head of potentiometer 24mm Leiter Potentiometer 24mm	S8877 BLK	GES-ELECTRONICS, a.s.	91.060.063	1	/13.3
-RP2	Potenciometr 4k7 Potenciometer 4k7 Potentiometer 4k7	TP195 4k7/N20A	Elektronické součástky CZ, a.s	91.283.015	1	/13.3
-RCF0	RFC-filtr - 5.5 kW, 3x400V/230V, 25A RFC-filter - 5.5 kW, 3x400V/230V, 25A RFC-filter - 5.5 kW, 3x400V/230V, 25A	ATV31/5,5KW	Ing. Miroslav Vlček	91.041.027	1	/7.0

The manufacturer reserves right to use an equivalent replacement device.

Kusovník artiklů / Parts list / Stückliste

Označení přístroje Device identification Geräteidentifikation	Typ přístroje Device description Gerätebeschreibung	Objednací číslo Type number Typennummer	Výrobce Manufacturer Hersteller	Skladové číslo Part number Lagernummer	Množství Quantity Menge	Umístění Location Stelle
-RCF1	Filtr RFC vývodový Efferent RFC filter Ableitenden RFC Filter	FBOPR1624	Ing. Miroslav Vlček	91.041.015	1	/7.6
-RCF2	Filtr RFC vývodový Efferent RFC filter Ableitenden RFC Filter	FBOPR1624	Ing. Miroslav Vlček	91.041.015	1	/7.8
-RCF11	Filtr RFC vývodový Efferent RFC filter Ableitenden RFC Filter	FBOPR1624	Ing. Miroslav Vlček	91.041.015	1	/6.6
-RCF12	Filtr RFC vývodový Efferent RFC filter Ableitenden RFC Filter	FBOPR1624	Ing. Miroslav Vlček	91.041.015	1	/6.7
-FA1	Tepelné relé - 0.41A Thermal relay - 0.41A Thermische Relais - 0.41A	T16-0,41	ABB	91.050.030	1	/7.6
-FA2	Tepelné relé - 1.7A Thermal relay - 1.7A Thermorelais - 1.7A	T16-1,7	ABB	91.050.023	1	/7.8
-FU1	Svorka pojistková Fuse terminal Sicherungsklemme	WK4/THSi5U	WIELAND	91.251.102	1	/6.4
-FU2	Svorka pojistková Fuse terminal Sicherungsklemme	WK4/THSi5U	WIELAND	91.251.102	1	/6.4
-KM1	Ministykač - 4kW/400V, 3P Mini contactor - 4kW/400V, 3P Mini-Schütz - 4kW / 400V, 3P	B6S-30-01-1.7-71	ABB	91.040.049	1	/11.2
-KM2	Ministykač - 4kW/400V, 3P Mini contactor - 4kW/400V, 3P Mini-Schütz - 4kW / 400V, 3P	B6S-30-01-1.7-71	ABB	91.040.049	1	/11.4
-KM11	Stykač - 5,5kW/400V, 3P Contactor - 5,5kW/400V, 3P Schütz - 5,5kW / 400V, 3P	AF12-30-01-11	ABB	91.040.051	1	/14.7
-KM12	Stykač - 5,5kW/400V, 3P Contactor - 5,5kW/400V, 3P Schütz - 5,5kW / 400V, 3P	AF12-30-01-11	ABB	91.040.051	1	/14.8

The manufacturer reserves right to use an equivalent replacement device.

Kusovník artiklů / Parts list / Stückliste

Označení přístroje Device identification Geräteidentifikation	Typ přístroje Device description Gerätebeschreibung	Objednací číslo Type number Typennummer	Výrobce Manufacturer Hersteller	Skladové číslo Part number Lagernummer	Množství Quantity Menge	Umístění Location Stelle
-M4	Ventilátor 24VDC, 5,28W Fan 24VDC, 5,28W Fan 24VDC, 5,28W	PE92252B1-000U-A99	SUNON	91.015.123	1	/11.7
-PA1	Pojistkový odpínač pro válcové vložky - 3P Switch fuse for the cylinder inserts - 3P Schalter Sicherung für den Zylindereinsätze - 3P	E 93/32	ABB	91.241.014	1	/7.1
-QS1	3 pólový odpínač, 25A Disconnector - 3P, 25A Trennschalter - 3P, 25A	OT25FT3	ABB	91.170.016	1	/6.0
-QS1	Kryt svorek Terminal shroud Klemmenabdeckung	OTS40T3	ABB	91.170.017	1	/6.0
-QS1	Rukojeť odpínače - černá Handle switch - black Griffschalter - schwarz	OHBS2RJ	ABB	91.180.015	1	/6.0
-RP1	Svorka rychloupínací Fastconnect clamp Fast Connect Klemm	WAGO 224-112	WAGO	91.250.009	3	/7.4
-RP2	Svorka rychloupínací Fastconnect clamp Fast Connect Klemm	WAGO 224-112	WAGO	91.250.009	3	/13.3
-SA1	Upevňovací adaptér Mounting adapter Montageadapter	M22-A4	EATON	91.061.045	1	/9.6
-SA1	Kontaktní blok - 1NO Contact block - 1NO Kontaktblock - 1NO	M22-K10	EATON	91.061.022	3	/9.6
-SA2	Hlavice tlačítka - černá Head button - black Kopftaste - schwarz	M22-D-S	EATON	91.060.035	1	/15.1
-SA2	Upevňovací adaptér + 1NO Attaching adapter + 1NO Montageadapter + 1NO	M22-AK10	EATON	91.061.021	1	/15.1
-SB1	Total stop - hlavice + 3xNC Emergency-stop mushroom push - button + 3xNC Not-Aus-Pilz - Taster + 3 xNC	YW1B-V4E02R	IDEC	91.060.084	1	/14.3

The manufacturer reserves right to use an equivalent replacement device.

3.a

Kusovník artiklů / Parts list / Stückliste

Označení přístroje Device identification Geräteidentifikation	Typ přístroje Device description Gerätebeschreibung	Objednací číslo Type number Typennummer	Výrobce Manufacturer Hersteller	Skladové číslo Part number Lagernummer	Množství Quantity Menge	Umístění Location Stelle
-SB1	Kontakt - 1x NO Contact - 1x NO Kontakt - 1x NO	YW-E10	IDEC	91.061.044	1	/14.3
-SB2	Kontaktní blok - 1NO Contact block - 1NO Kontaktblock - 1NO	M22-K10	EATON	91.061.022	1	/9.1
-SB3	Kontaktní blok - 1NO Contact block - 1NO Kontaktblock - 1NO	M22-K10	EATON	91.061.022	1	/9.2
-SB4	Upevňovací adaptér Mounting adapter Montageadapter	M22-A	EATON	91.061.028	1	/9.2
-SB4	Kontaktní blok - 1NO Contact block - 1NO Kontaktblock - 1NO	M22-K10	EATON	91.061.022	1	/9.2
-SB4	Hlavice dvoutlačítka bílá/černá, zavřít/otevřít Double button head white/black, arrow close/open Doppelrundkopf weiß / schwarz, Pfeil Schließen / Öffnen	M22-DDL-WS-*	EATON	91.060.055	1	/9.2
-SB5	Kontaktní blok - 1NO Contact block - 1NO Kontaktblock - 1NO	M22-K10	EATON	91.061.022	1	/9.3
-SB6	Upevňovací adaptér Mounting adapter Montageadapter	M22-A	EATON	91.061.028	1	/9.4
-SB6	Hlavice dvoutlačítka bílá/černá šipka nahoru/dolů Double button head white/black, arrow up/down Doppelrundkopf weiß / schwarz, Pfeil nach oben / unten	M22-DDL-WS-*-*	EATON	91.060.054	1	/9.4
-SB6	Kontaktní blok - 1NO Contact block - 1NO Kontaktblock - 1NO	M22-K10	EATON	91.061.022	1	/9.4
-SB7	Kontaktní blok - 1NO Contact block - 1NO Kontaktblock - 1NO	M22-K10	EATON	91.061.022	1	/9.5
-TR1	Toroidní transformátor - 400V/230V/20V 4,5A 90VA Toroidal transformer - 400V / 230V / 20V 4,5A 90VA Ringkerntransformator - 400V / 230V / 20V 4,5A 90VA	400V/230V/20V 4,5A 90VA	KARBAN s.r.o.	91.080.023	1	/6.6

The manufacturer reserves right to use an equivalent replacement device.

3.b

Kusovník artiklů / Parts list / Stückliste

Označení přístroje Device identification Geräteidentifikation	Typ přístroje Device description Gerätebeschreibung	Objednací číslo Type number Typennummer	Výrobce Manufacturer Hersteller	Skladové číslo Part number Lagernummer	Množství Quantity Menge	Umístění Location Stelle
-SQ21	Bezpečnostní koncový spínač - 2xNC Safety Limit Switch - 2x NC Sicherheitsendschalter - 2x NC	QKS8	KEDU	91.173.012	1	/14.3
-SA1	Hlavice s otočným přepínačem - 4 polohy Head with rotary switch - 4 positions Kopf mit Drehschalter - 4 Positionen	M22 - WRK4	EATON	91.060.087	1	/9.6
-PA1	Pojistka válcová - 25A, 10x38, rychlá Tube fuse - 25A, 10x38, fast Rohrsicherung - 25A, 10x38, schnell	PV10 25A gG	OEZ	91.230.021	3	/7.1
-SQ2	Koncový spínač - 1NC+1NO Limit switch - 1NC+1NO Endschalter - 1NC+1NO	D4N-4A31	OMRON	91.173.007	1	/10.4
-SQ1	Koncový spínač - 1NC+1NO Limit switch - 1NC+1NO Endschalter - 1NC+1NO	D4N-4A31	OMRON	91.173.007	1	/10.3
-FM1	Frekvenční měnič - 3.7kW, 3x230VAC Frequency converter - 3.7kW, 3x230VAC Frequenzumrichter - 3.7 kW, 3x230VAC	VFD037E23A	DELTA ELECTRONICS, INC.	91.012.090	1	/7.0
-M2	Čerpadlo chlazení 120W Cooling pump 120W Kühlpumpe 120W	PA70/120	SAP srl	91.020.032	1	/7.6
-SB8	Hlavice prosvětleného tlačítka žlutá The button head backlit yellow Der Knopf Kopf von hinten beleuchtet gelb	ZB5AW35	TELEMECANIQUE	91.060.023	1	/14.6
-CU1	Řídící obvod Control unit Steuereinheit	SMA_4.01W	Bomar	265.918	1	/8.0
-FU3	Svorka pojistková Fuse terminal Sicherungsklemme	WK4/THSi5U	WIELAND	91.251.102	1	/6.8

The manufacturer reserves right to use an equivalent replacement device.

3.c

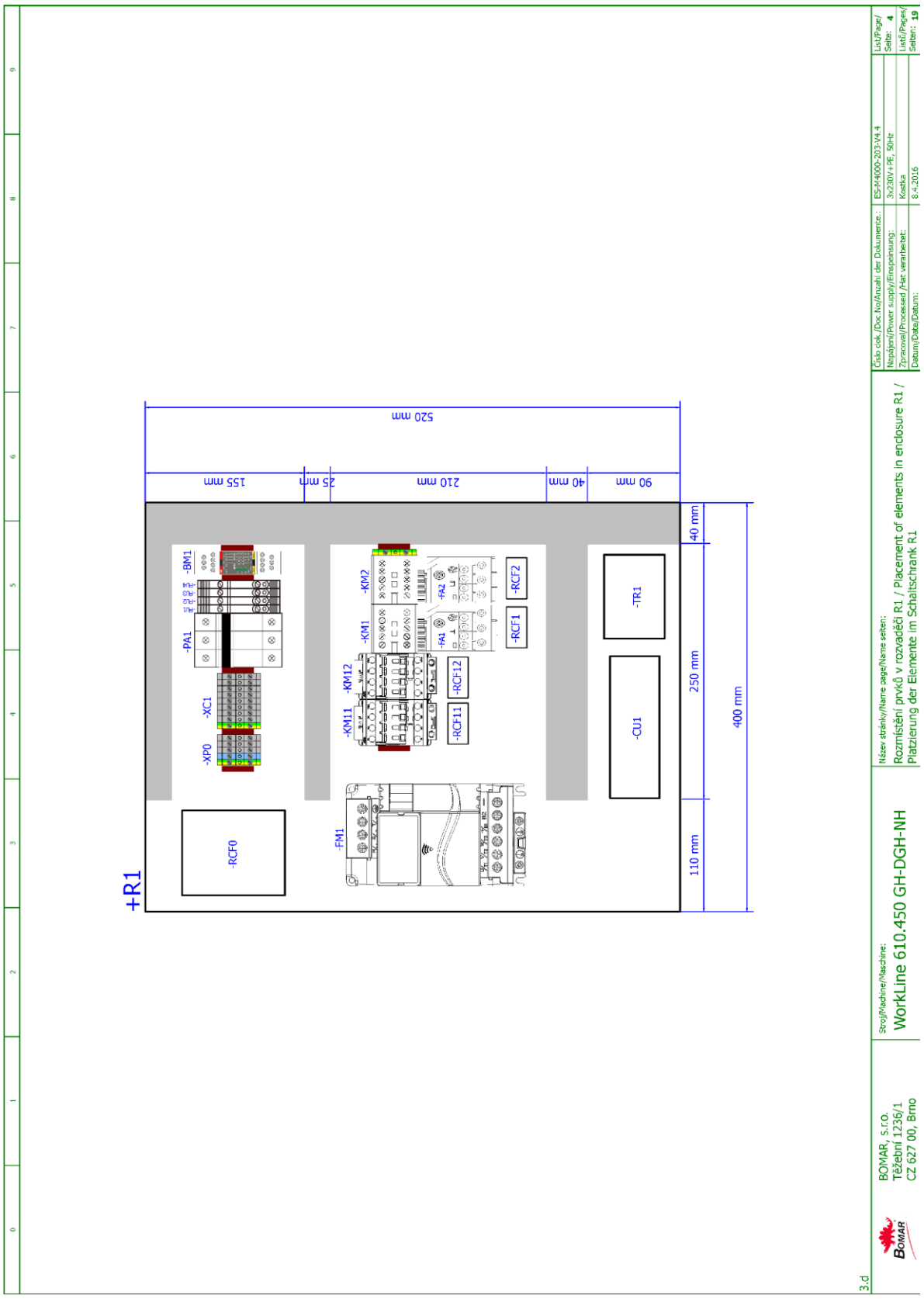
+R1
-RCF0
-FM1
-PA1
-BM1
-XC1
-XP0
-KM1
-KM2
-KM11
-KM12
-FA1
-FA2
-RCF1
-RCF2
-RCF11
-RCF12
-TR1
-CU1
520 mm
155 mm
25 mm
210 mm
40 mm
90 mm
40 mm
250 mm
110 mm
400 mm
BOMAR, S.r.o.
Těžební 1236/1
CZ 627 00, Brno
Stroj/Machine/Maschine:
WorkLine 610.450 GH-DGH-NH
Název stránky/Name page/Name seiten:
Rozmístění prvků v rozvaděči R1 / Placement of elements in enclosure R1 / Platzierung der Elemente im Schaltschrank R1
Číslo dok./Doc.No/Anzahl der Dokumente:
ES-M4000-203-V4.4
Napájení/Power supply/Einspeisung:
3x230V+PE, 50Hz
Zpracoval/Processed/Het verarbeitet:
Kostka
Datum/Date/Datum:
8.4.2016
List/Page/Seite: 4
List/Pages/Seiten: 19
3.d

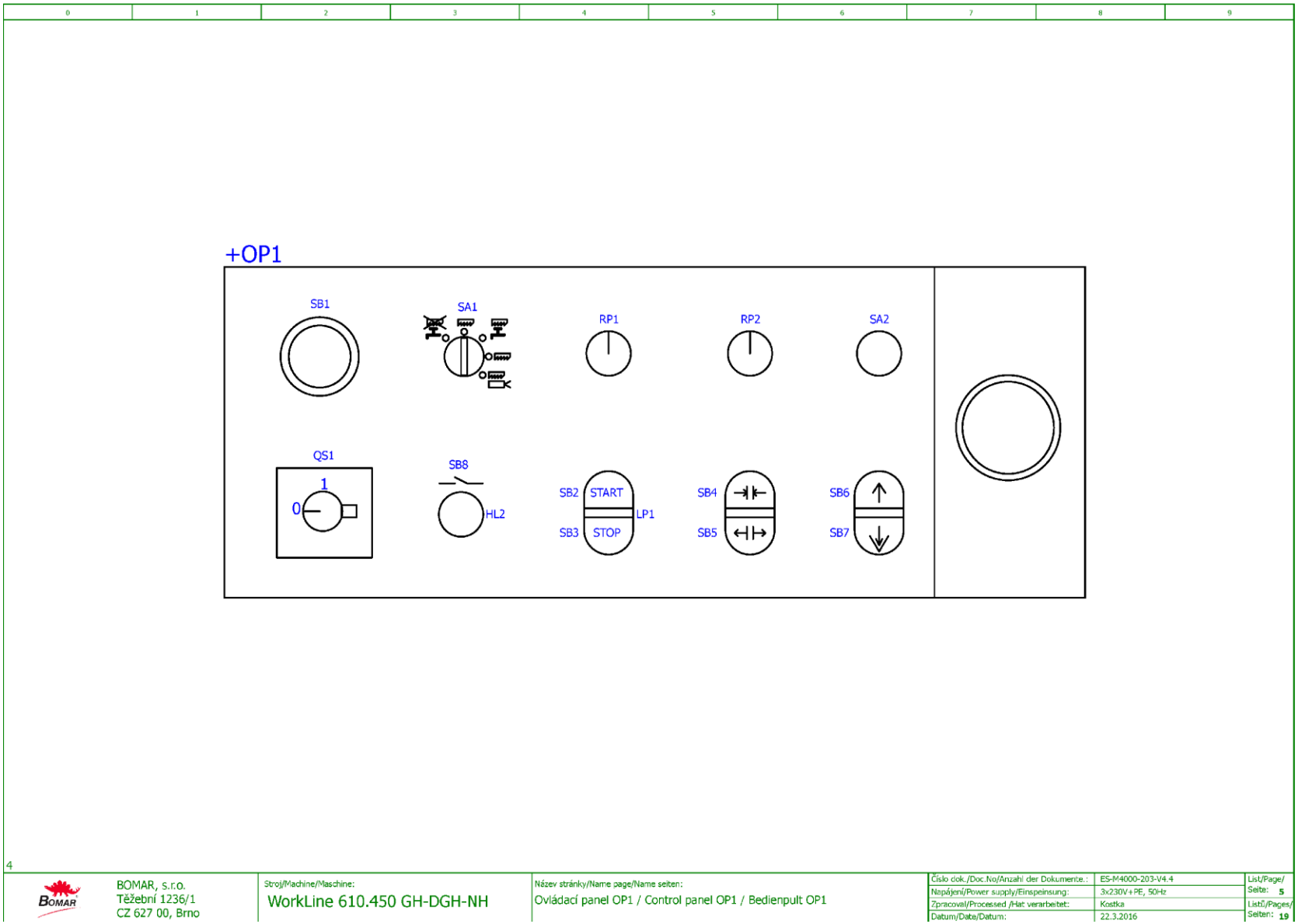

4

BOMAR, s.r.o. Těžební 1236/1 CZ 627 00, Brno	Stroj/Machine/Maschine: WorkLine 610.450 GH-DGH-NH	Název stránky/Name page/Name seiten: Ovládací panel OP1 / Control panel OP1 / Bedienpult OP1	Číslo dok./Doc.No/Anzahl der Dokumente.:	ES-M4000-203-V4.4	List/Page/Seite: 5
			Napájení/Power supply/Einspeisung:	3x230V+PE, 50Hz	
			Zpracoval/Processed /Hat verarbeitet:	Kostka	Listů/Pages/Seiten: 19
			Datum/Date/Datum:	22.3.2016	

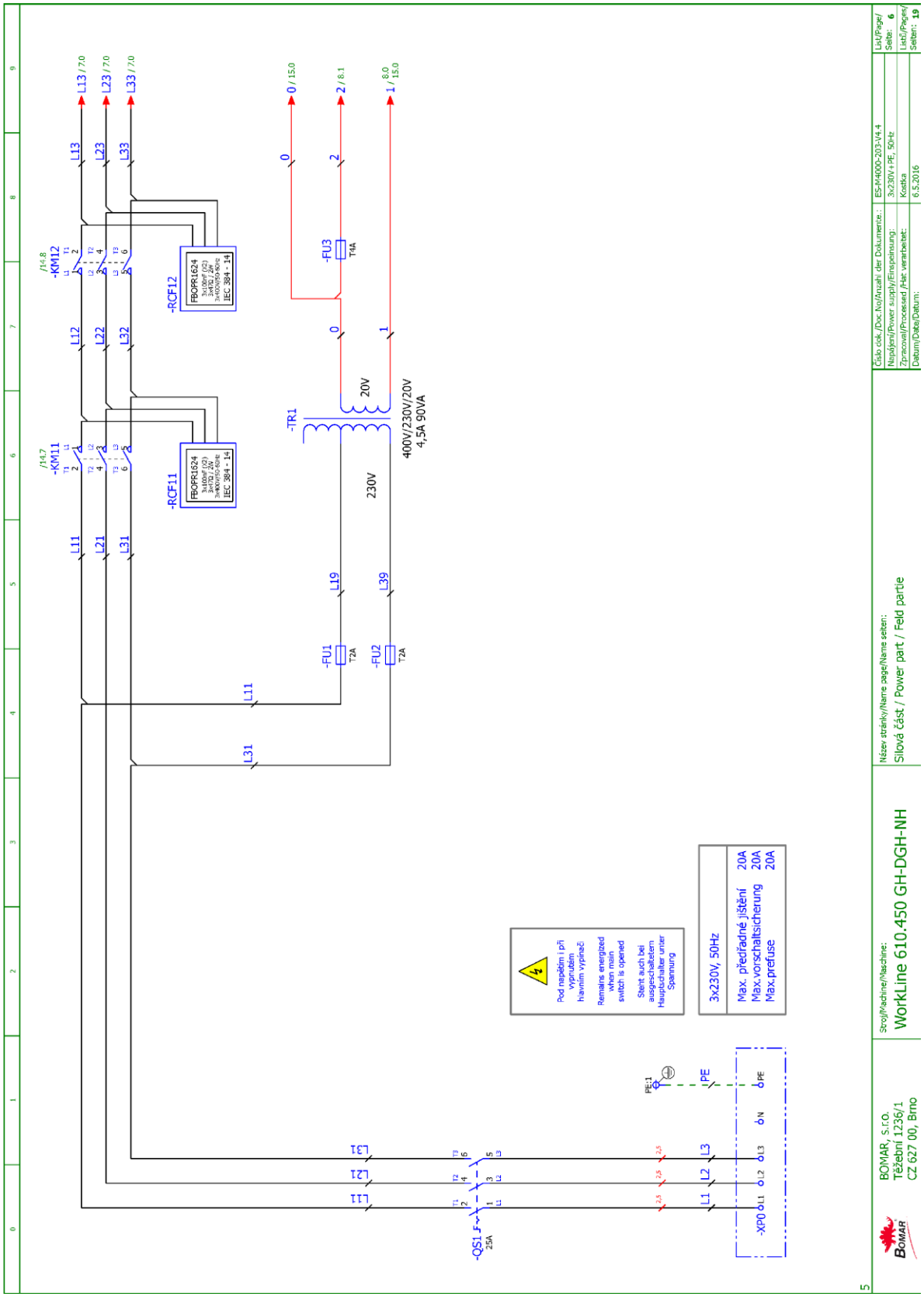

Manual version: 1.16 / February 2018
Manual rev.: 2

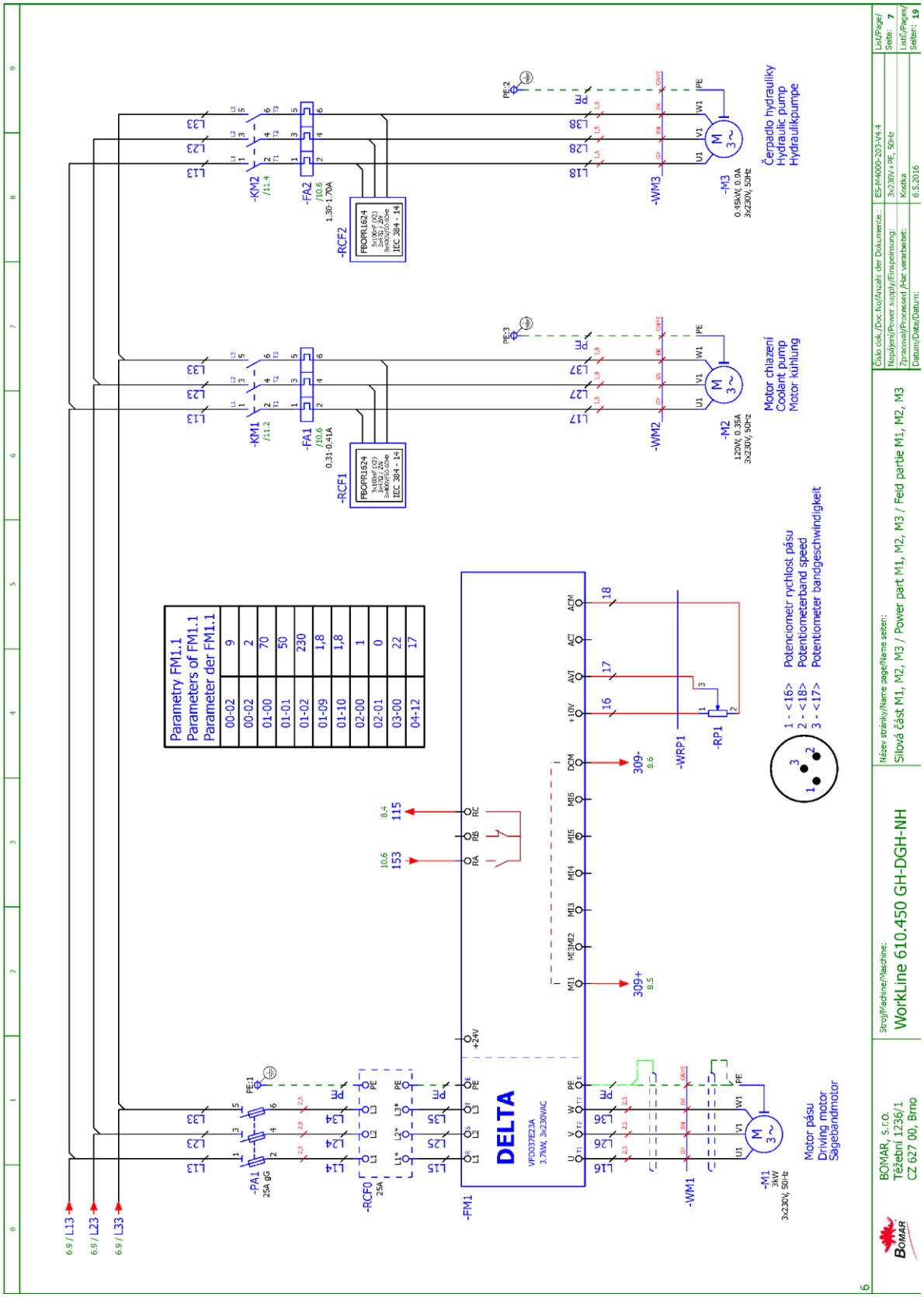
Parametry FM1.1
Parameters of FM1.1
Parameter der FM1.1
00-02 9
00-02 2
01-00 70
01-01 50
01-02 230
01-09 1,8
01-10 1,8
02-00 1
02-01 0
03-00 22
04-12 17
DELTA
VFD037E23A
3.7kW, 3x230VAC
-FM1
-PA1
25A gG
-RCF0
25A
-RCF1
-RCF2
-KM1
-KM2
-FA1
-FA2
-M1
3kW
3x230V, 50Hz
-M2
120W, 0.35A
3x230V, 50Hz
-M3
0.45kW, 0.9A
3x230V, 50Hz
-WM1
-WM2
-WM3
-WRP1
-RP1
Motor pásu
Driving motor
Sägebandmotor
Motor chlazení
Coolant pump
Motor kühlung
Čerpadlo hydrauliky
Hydraulic pump
Hydraulikpumpe
1 - <16> Potenciometr rychlost pásu
2 - <18> Potentiometerband speed
3 - <17> Potentiometer bandgeschwindigkeit
BOMAR, S.r.o.
Těžební 1236/1
CZ 627 00, Brno
Stroj/Machine/Maschine:
WorkLine 610.450 GH-DGH-NH
Název stránky/Name page/Name seiten:
Silová část M1, M2, M3 / Power part M1, M2, M3 / Feld partie M1, M2, M3
ES-M4000-203-V4.4
3x230V + PE, 50Hz
Kostka
6.5.2016
List/Page/Seite: 7
Listů/Pages/Seiten: 19

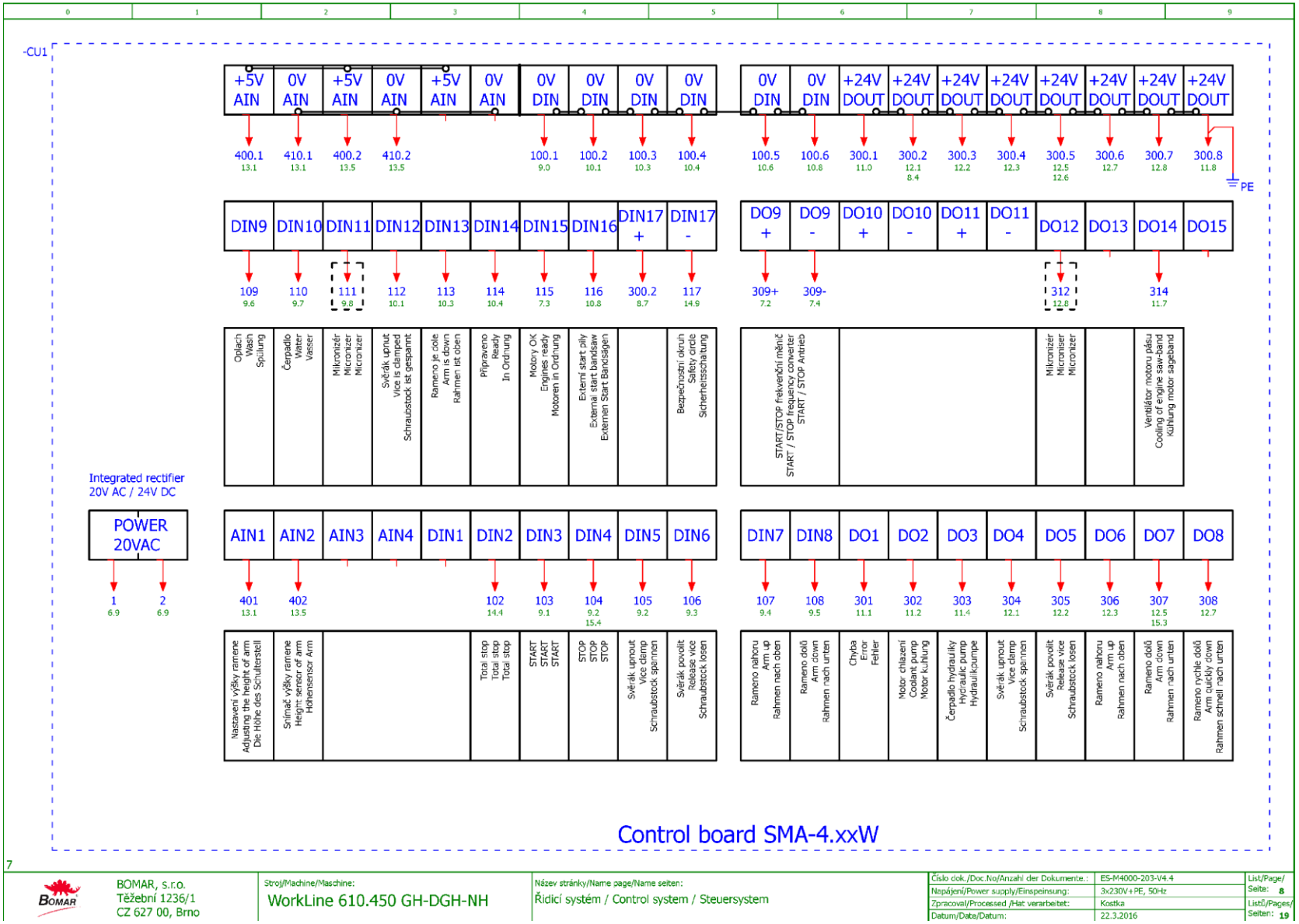
-CU1
+5V AIN
0V AIN
+5V AIN
0V AIN
+5V AIN
0V AIN
0V DIN
0V DIN
0V DIN
0V DIN
0V DIN
0V DIN
+24V DOUT
+24V DOUT
+24V DOUT
+24V DOUT
+24V DOUT
+24V DOUT
+24V DOUT
+24V DOUT
400.1 13.1
410.1 13.1
400.2 13.5
410.2 13.5
100.1 9.0
100.2 10.1
100.3 10.3
100.4 10.4
100.5 10.6
100.6 10.8
300.1 11.0
300.2 12.1 8.4
300.3 12.2
300.4 12.3
300.5 12.5 12.6
300.6 12.7
300.7 12.8
300.8 11.8
PE
DIN9
DIN10
DIN11
DIN12
DIN13
DIN14
DIN15
DIN16
DIN17 +
DIN17 -
DO9 +
DO9 -
DO10 +
DO10 -
DO11 +
DO11 -
DO12
DO13
DO14
DO15
109 9.6
110 9.7
111 9.8
112 10.1
113 10.3
114 10.4
115 7.3
116 10.8
300.2 8.7
117 14.9
309+ 7.2
309- 7.4
312 12.8
314 11.7
Oplach Wash Spülung
Čerpadlo Water Wasser
Mikronizér Micronizer Micronizer
Svěrák upnut Vice is clamped Schraubstock ist gespannt
Rameno je dole Arm is down Rahmen ist oben
Připraveno Ready In Ordnung
Motory OK Engines ready Motoren in Ordnung
Externí start pily External start bandsaw Externen Start Bandsägen
Bezpečnostní okruh Safety circle Sicherheitsschaltung
START/STOP frekvenční měnič START / STOP frequency converter START / STOP Antrieb
Mikronizér Micronizer Micronizer
Ventilátor motoru pásu Cooling of engine saw-band Kühlung motor sageband
Integrated rectifier 20V AC / 24V DC
POWER 20VAC
1 6.9
2 6.9
AIN1
AIN2
AIN3
AIN4
DIN1
DIN2
DIN3
DIN4
DIN5
DIN6
DIN7
DIN8
DO1
DO2
DO3
DO4
DO5
DO6
DO7
DO8
401 13.1
402 13.5
102 14.4
103 9.1
104 9.2 15.4
105 9.2
106 9.3
107 9.4
108 9.5
301 11.1
302 11.2
303 11.4
304 12.1
305 12.2
306 12.3
307 12.5 15.3
308 12.7
Nastavení výšky ramene Adjusting the height of arm Die Höhe des Schulterstell
Snímač výšky ramene Height sensor of arm Höhensensor Arm
Total stop Total stop Total stop
START START START
STOP STOP STOP
Svěrák upnout Vice clamp Schraubstock spannen
Svěrák povolit Release vice Schraubstock losen
Rameno nahoru Arm up Rahmen nach oben
Rameno dolů Arm down Rahmen nach unten
Chyba Error Fehler
Motor chlazení Coolant pump Motor kuhlung
Čerpadlo hydrauliky Hydraulic pump Hydraulikpumpe
Svěrák upnout Vice clamp Schraubstock spannen
Svěrák povolit Release vice Schraubstock losen
Rameno nahoru Arm up Rahmen nach oben
Rameno dolů Arm down Rahmen nach unten
Rameno rychle dolů Arm quickly down Rahmen schnell nach unten
Control board SMA-4.xxW
7
BOMAR, s.r.o.
Těžební 1236/1
CZ 627 00, Brno
Stroj/Machine/Maschine:
WorkLine 610.450 GH-DGH-NH
Název stránky/Name page/Name seiten:
Řídicí systém / Control system / Steuersystem
Číslo dok./Doc.No/Anzahl der Dokumente.: ES-M4000-203-V4.4
Napájení/Power supply/Einspeinsung: 3x230V+PE, 50Hz
Zpracoval/Processed /Hat verarbeitet: Kostka
Datum/Date/Datum: 22.3.2016
List/Page/ Seite: 8
Listů/Pages/ Seiten: 19

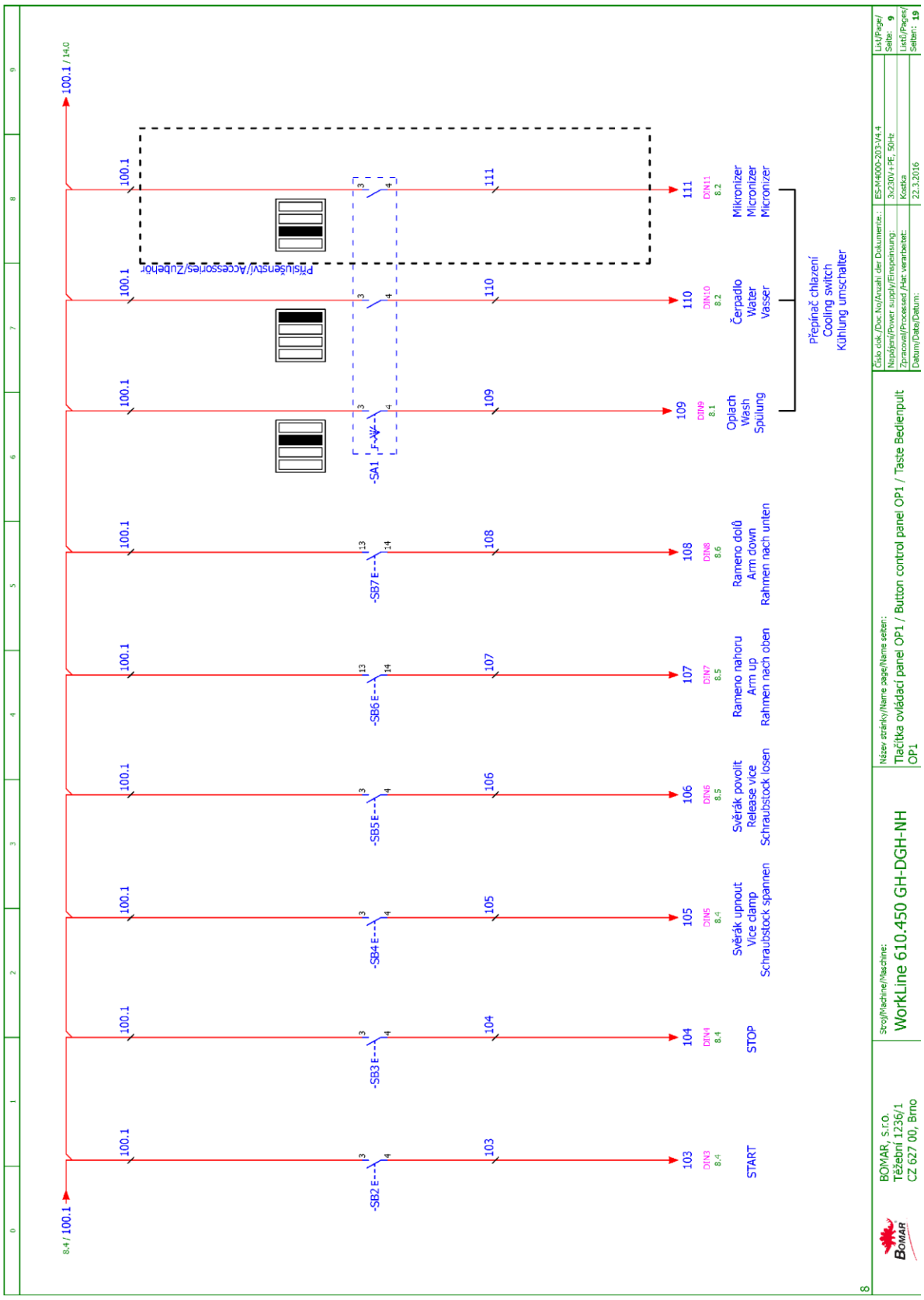
8.4 / 100.1
100.1 / 14.0
START
STOP
Svěrák upnout
Více clamp
Schraubstock spannen
Svěrák povolit
Release více
Schraubstock losen
Rameno nahoru
Arm up
Rahmen nach oben
Rameno dolů
Arm down
Rahmen nach unten
Oplach
Wash
Spülung
Čerpadlo
Water
Vasser
Mikronizer
Micronizer
Micronizer
Přepínač chlazení
Cooling switch
Kühlung umschalter
Příslušenství/Accessories/Zubehör
-SB2 E--
-SB3 E--
-SB4 E--
-SB5 E--
-SB6 E--
-SB7 E--
-SA1
BOMAR, S.r.o.
Těžební 1236/1
CZ 627 00, Brno
Stroj/Machine/Maschine:
WorkLine 610.450 GH-DGH-NH
Název stránky/Name page/Name seiten:
Tlačítka ovládací panel OP1 / Button control panel OP1 / Taste Bedienpult
OP1
Číslo dok./Doc.No/Anzahl der Dokumente:
ES-M4000-203-V4.4
Napájení/Power supply/Einspeisung:
3x230V +PE, 50Hz
Zpracoval/Processed /Het verarbeitet:
Kostka
Datum/Date/Datum:
22.3.2016
List/Page/
Seite: 9
Listů/Pages/
Seiten: 19

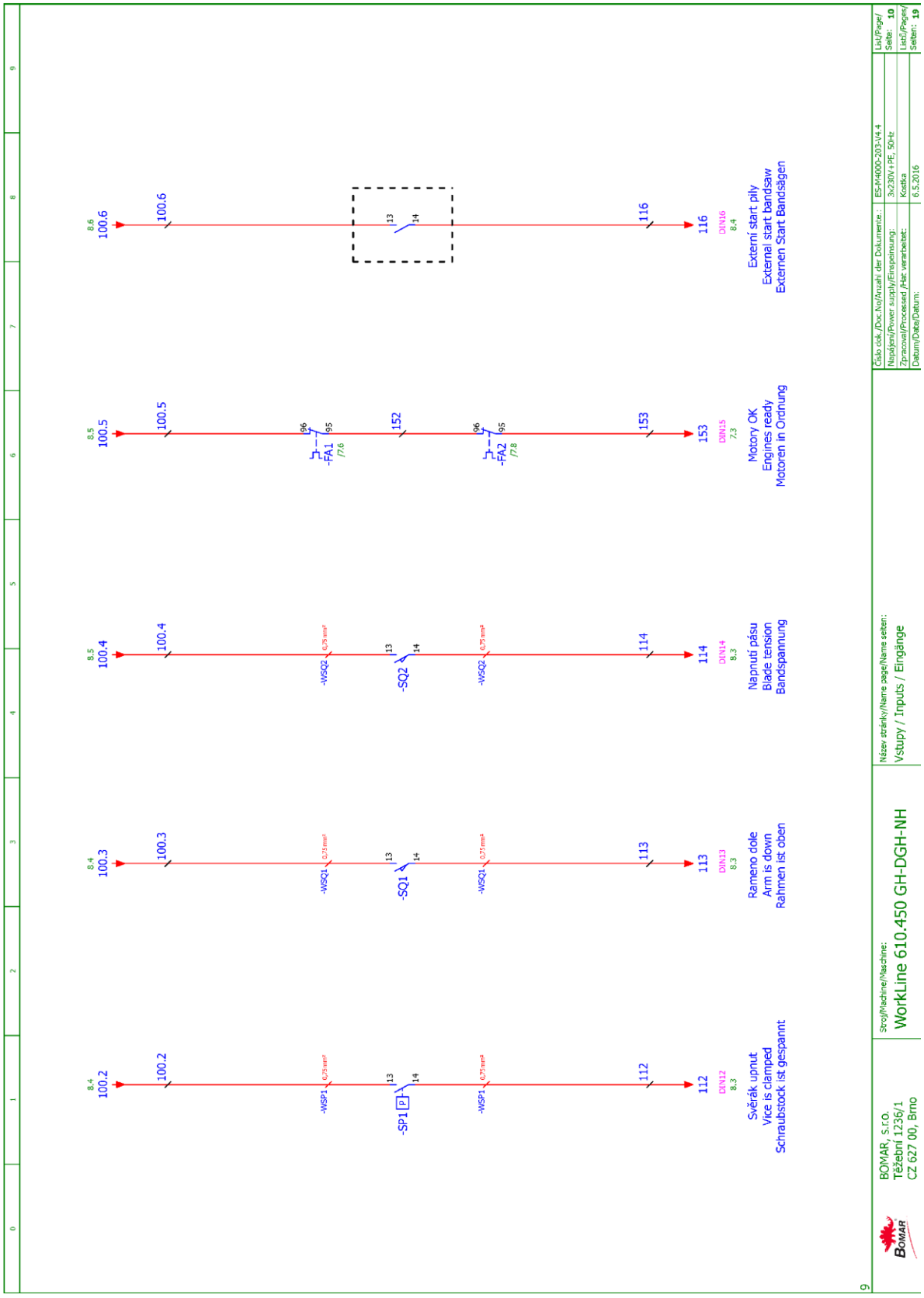
BOMAR, S.r.o.
Těžební 1236/1
CZ 627 00, Brno
Stroj/Machine/Maschine:
WorkLine 610.450 GH-DGH-NH
Název stránky/Name page/Name seiten:
Vstupy / Inputs / Eingänge
Číslo dok./Doc.No/Anzahl der Dokumente:
ES-M4000-203-V4.4
Napájení/Power supply/Einspeisung:
3x230V+PE, 50Hz
Zpracoval/Processed /Hat verarbeitet:
Kostka
Datum/Date/Datum:
6.5.2016
List/Page/Seite: 10
List/Pages/Seiten: 19
Svěrák upnut
Vice is clamped
Schraubstock ist gespannt
Rameno dole
Arm is down
Rahmen ist oben
Napnutí pásu
Blade tension
Bandspannung
Motory OK
Engines ready
Motoren in Ordnung
Externí start pily
External start bandsaw
Externen Start Bandsägen
-SP1
-SQ1
-SQ2
-FA1
-FA2
-WSP1
-WSQ1
-WSQ2

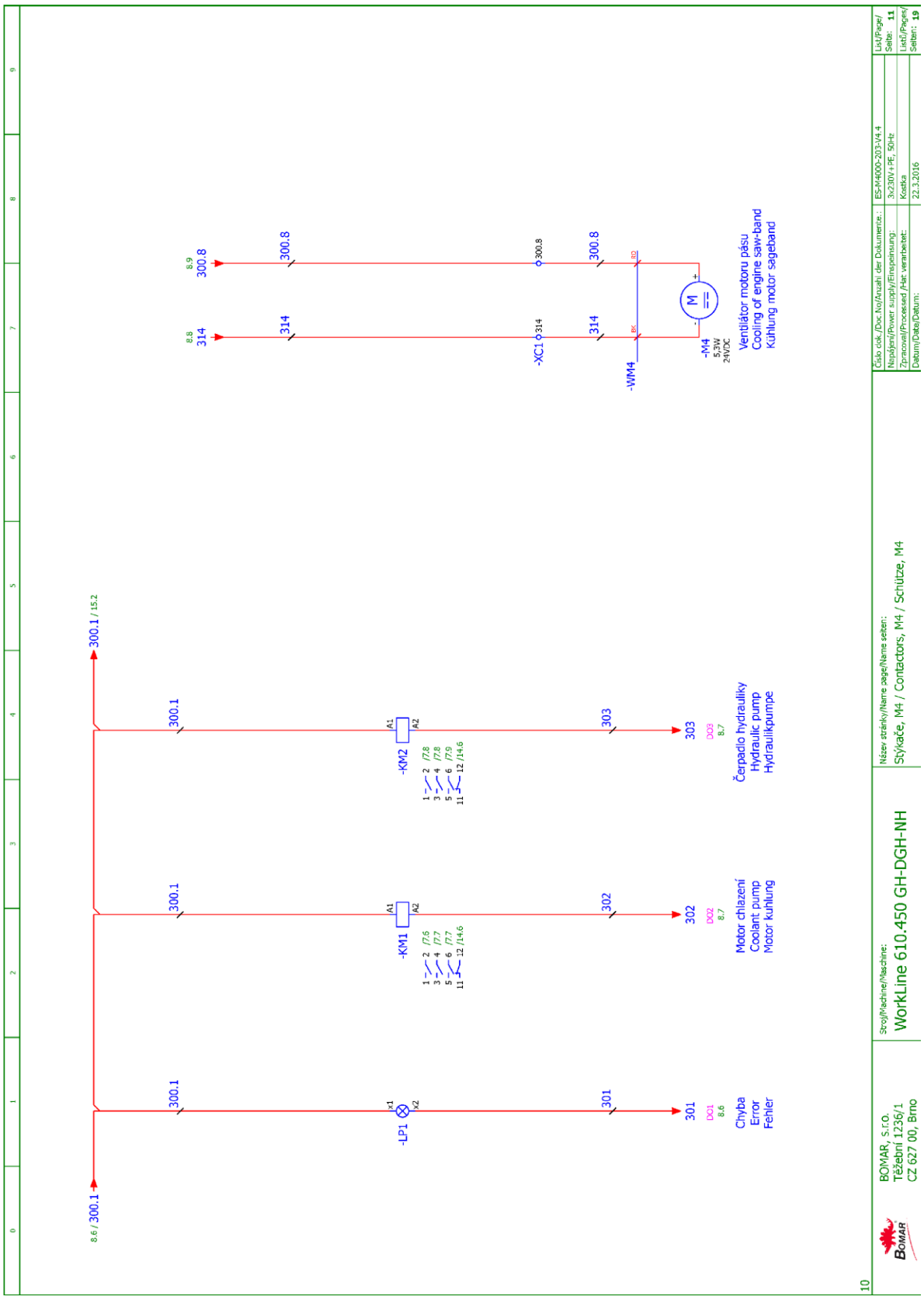
8.6 / 300.1
300.1 / 15.2
300.1
-LP1
301
DO1
8.6
Chyba
Error
Fehler
-KM1
302
DO2
8.7
Motor chlazení
Coolant pump
Motor kühlung
-KM2
303
DO3
8.7
Čerpadlo hydrauliky
Hydraulic pump
Hydraulikpumpe
8.8
314
300.8
8.9
-XC1
-WM4
-M4
5,3W
24VDC
Ventilátor motoru pásu
Cooling of engine saw-band
Kühlung motor sageband
BOMAR, S.r.o.
Těžební 1236/1
CZ 627 00, Brno
Stroj/Machine/Maschine:
WorkLine 610.450 GH-DGH-NH
Název stránky/Name page/Name seiten:
Stýkače, M4 / Contactors, M4 / Schütze, M4
Číslo dok./Doc.No/Anzahl der Dokumente:
ES-M4000-203-V4.4
Napájení/Power supply/Einspeisung:
3x230V +PE, 50Hz
Zpracoval/Processed /Het verarbeitet:
Kostka
Datum/Date/Datum:
22.3.2016
List/Page/
Seite: 11
Listů/Pages/
Seiten: 19
10

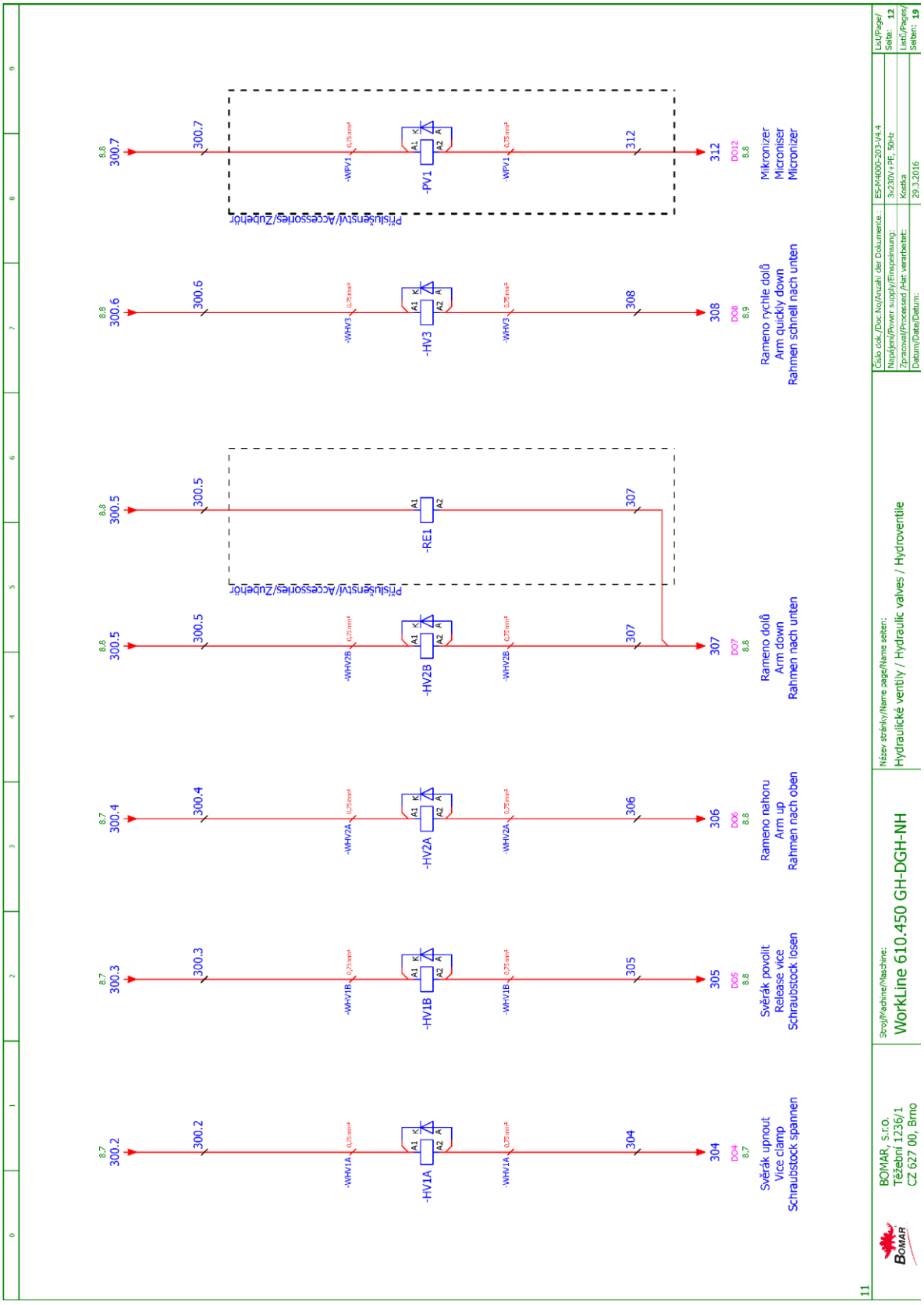
BOMAR, S.r.o.
Těžební 1236/1
CZ 627 00, Brno
Stroj/Machine/Maschine:
WorkLine 610.450 GH-DGH-NH
Název stránky/Name page/Name seiten:
Hydraulické ventily / Hydraulic valves / Hydroventile
ES-M4000-203-V4.4
3x230V + PE, 50Hz
Kostka
29.3.2016
List/Page/Seite: 12
Listů/Pages/Seiten: 19
Číslo ček./Doc.No/Anzahl der Dokumente:
Napájení/Power supply/Einspeisung:
Zpracoval/Processed /Het verarbeitet:
Datum/Data/Datum:
-HV1A
-HV1B
-HV2A
-HV2B
-RE1
-HV3
-PV1
Příslušenství/Accessories/Zubehör
Svěrák upnout
Vice clamp
Schraubstock spannen
Svěrák povolit
Release vice
Schraubstock losen
Rameno nahoru
Arm up
Rahmen nach oben
Rameno dolů
Arm down
Rahmen nach unten
Rameno rychle dolů
Arm quickly down
Rahmen schnell nach unten
Mikronizer
Micronizer
Micronizer

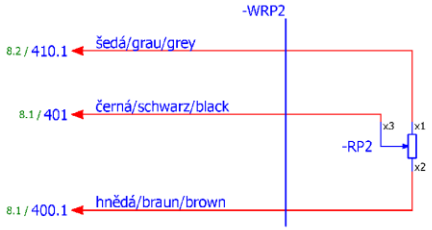

Nastavení rychlosti pilového pásu
Setting the saw belt speed
Einstellen des Sägebandgeschwindigkeit

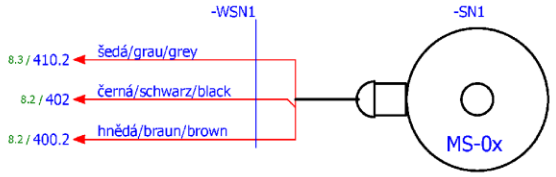

Snímač výšky ramene
Arm height sensor
Arm Höhensensor

12

BOMAR, s.r.o. Těžební 1236/1 CZ 627 00, Brno	Stroj/Machine/Maschine: WorkLine 610.450 GH-DGH-NH	Název stránky/Name page/Name seiten: Snímač výšky ramene - rychlost pilového pásu / Height sensor arm - speed band saw / Höhensensor Arm - Drehzahl Bandsäge	Číslo dok./Doc.No/Anzahl der Dokumente.: ES-M4000-203-V4.4 Napájení/Power supply/Einspeisung: 3x230V+PE, 50Hz Zpracoval/Processed /Hat verarbeitet: Kostka Datum/Date/Datum: 22.3.2016	List/Page/Seite: 13 Listů/Pages/Seiten: 19

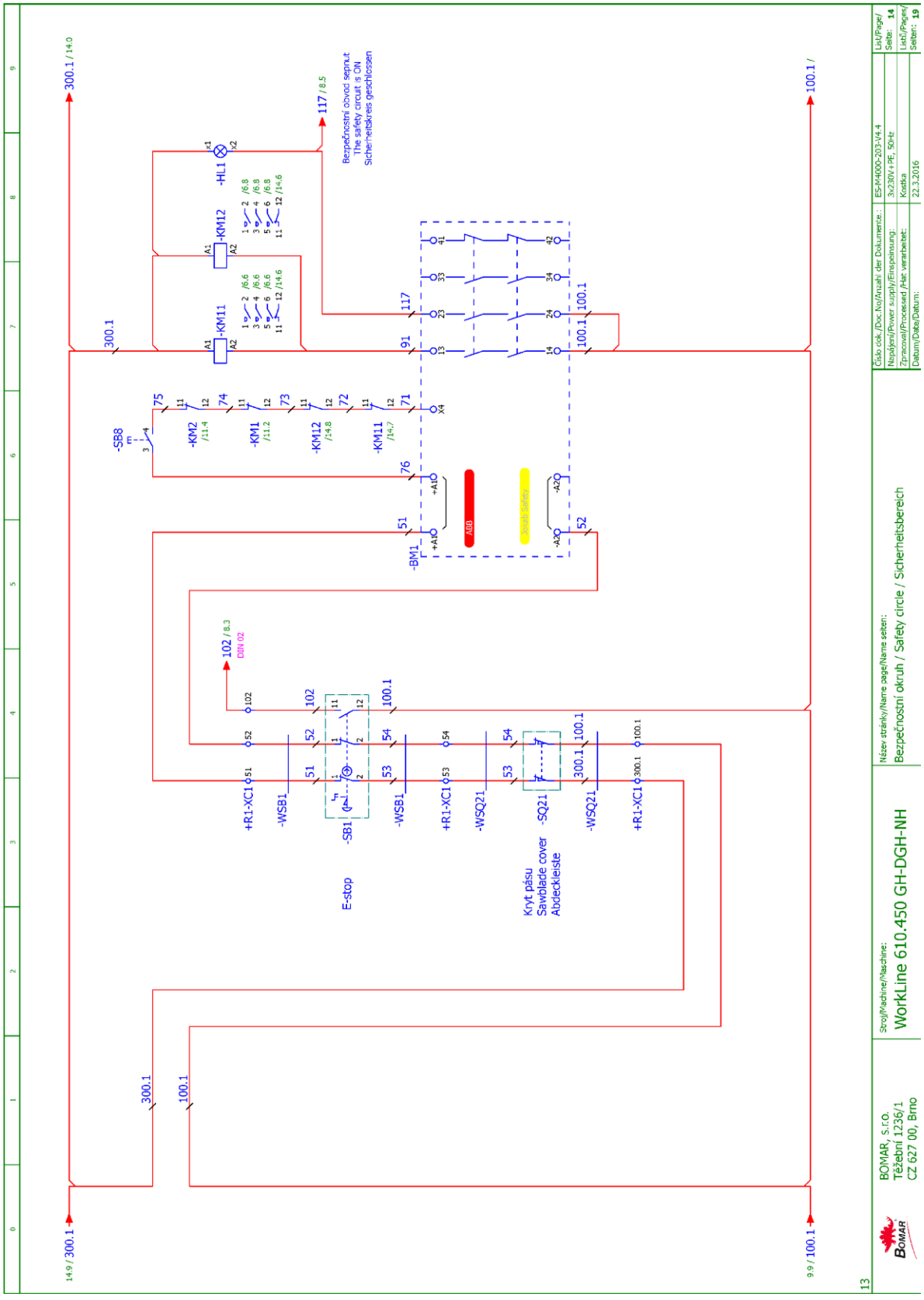
300.1 / 14.0
117 / 8.5
Bezpečnostní obvod sepnut
The safety circuit is ON
Sicherheitskreis geschlossen
-HL1
-KM12
-KM11
-SB8
-KM2 /11.4
-KM1 /11.2
-KM12 /14.8
-KM11 /14.7
-BM1
102 / 8.3
DIN 02
+R1-XC1
-WSB1
-SB1
E-stop
-WSQ21
-SQ21
Kryt pásu
Sawblade cover
Abdeckleiste
149 / 300.1
99 / 100.1
BOMAR, S.r.o.
Těžební 1236/1
CZ 627 00, Brno
Stroj/Machine/Maschine:
WorkLine 610.450 GH-DGH-NH
Název stránky/Name page/Name seiten:
Bezpečnostní okruh / Safety circle / Sicherheitsbereich
Číslo dok./Doc.No/Anzahl der Dokumente:
ES-M4000-203-V4.4
Napájení/Power supply/Einspeisung:
3x230V + PE, 50Hz
Zpracoval/Processed /Hat verarbeitet:
Kostka
Datum/Date/Datum:
22.3.2016
List/Page/
Seite: 14
List/Pages/
Seiten: 19
13

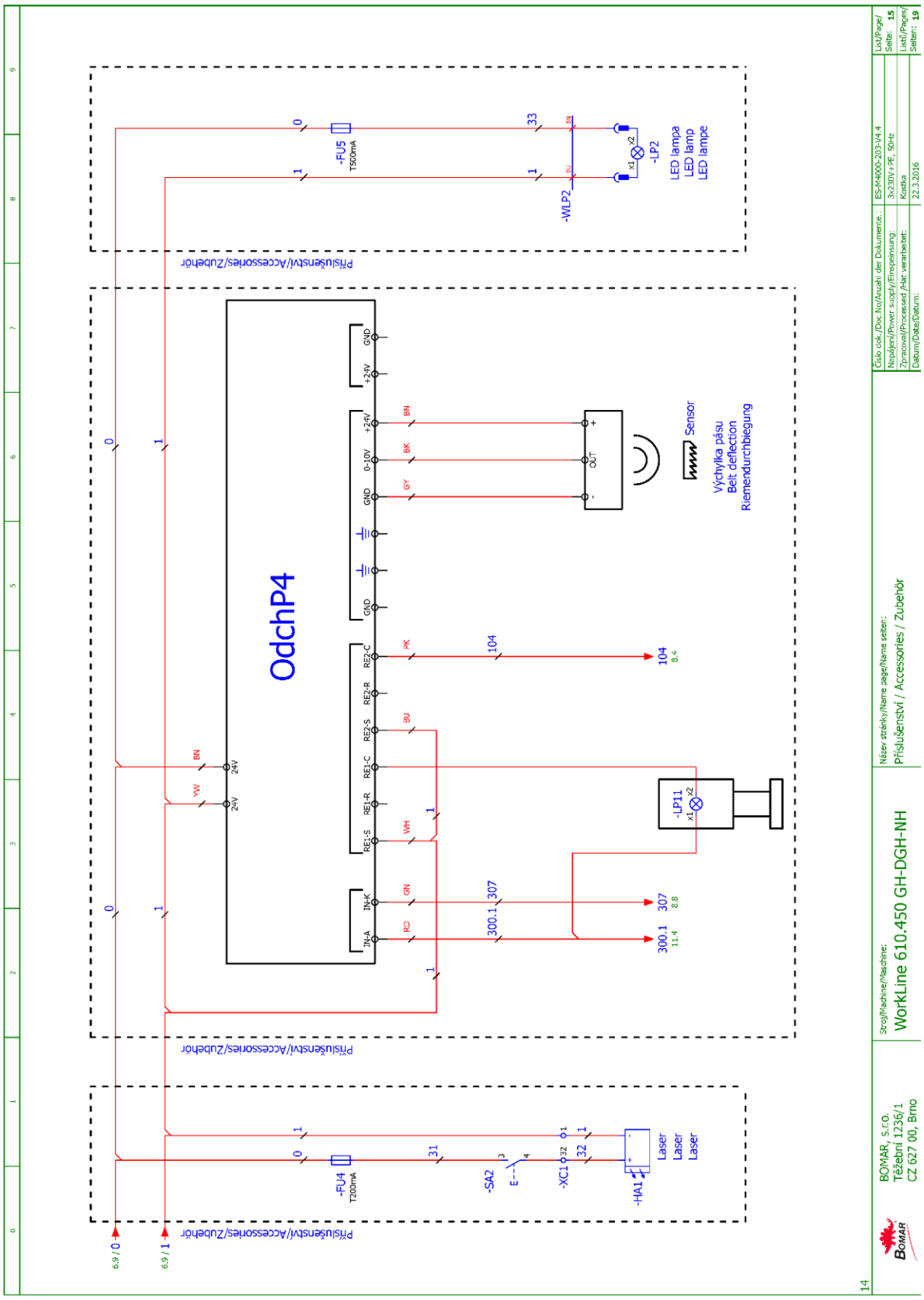
OdchP4
Příslušenství/Accessories/Zubehör
-FU5 T500mA
-LP2
LED lampa
LED lamp
LED lampe
-WLP2
-FU4 T200mA
-SA2
-XC1
-HA1
Laser
Laser
Laser
-LP11
Sensor
Výchylka pásu
Belt deflection
Riemendurchbiegung
104
307
300.1
6.9 / 0
6.9 / 1
BOMAR, S.r.o.
Těžební 1236/1
CZ 627 00, Brno
Stroj/Machine/Maschine:
WorkLine 610.450 GH-DGH-NH
Název stránky/Name page/Name seiten:
Příslušenství / Accessories / Zubehör
ES-M4000-203-V4.4
3x230V +PE, 50Hz
Kostka
22.3.2016
List/Page/Seite: 15
Listů/Pages/Seiten: 19

6.3. Hydraulické schéma / Hydraulikschema / Hydraulic diagram

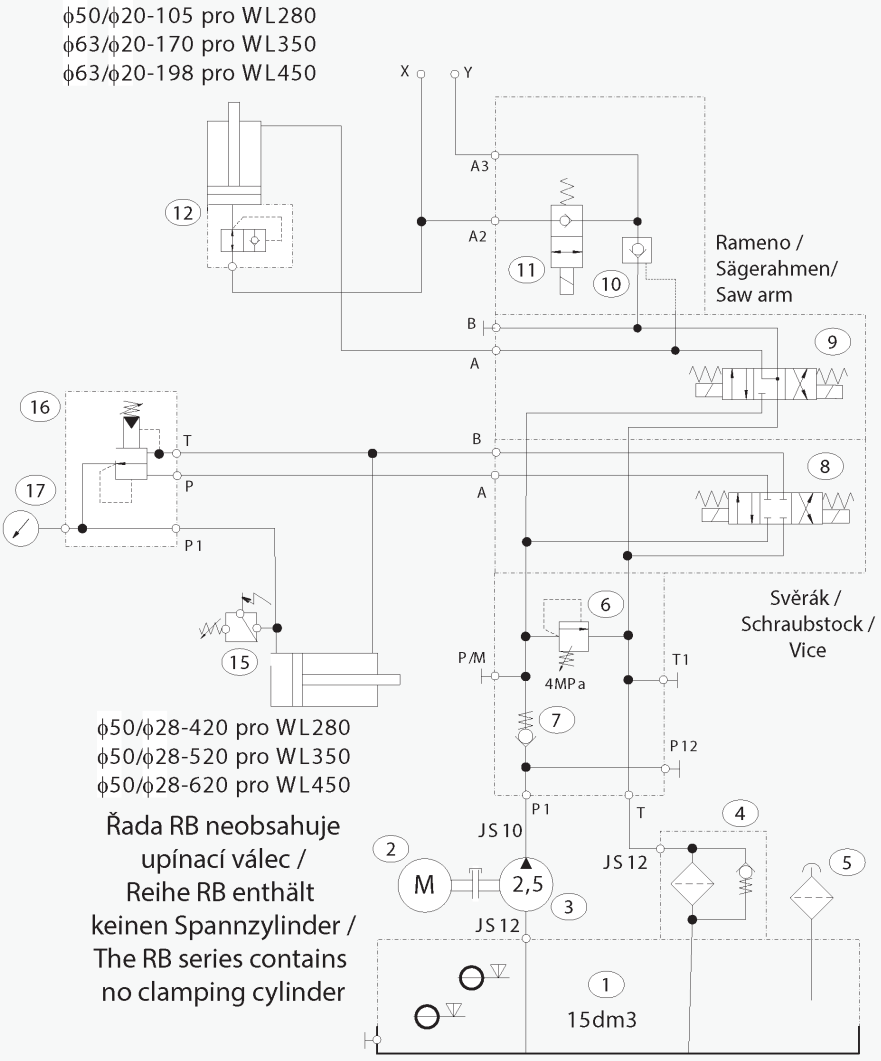

205.M216-100
WORKLINE 280 var.: NH / GH / DGH
WORKLINE 350 var.: NH /GH / DGH
WORKLINE 450 var.: NH / GH / DGH
24.5.2016
Platí také pro řadu RB /
auch für die Reihe RB gültig /
applies to the RB series as well
(280, 350, 450)

Typ / Type / Type

Workline 280, 350, 450 var.: NH / GH / DGH, platí také pro řadu RB /auch für die Reihe RB gültig /applies to the RB series as well (280, 350, 450)

Hydraulický agregát / Hydroaggregat / Hydro aggregat

92.001.069 (FMW), S001-059-4, PPM-AC0,25-PG1/2,5-TM13-CB03-FR

Neuvedené světlosti / Unerwähnt Lichtbreite / Unlisted inside diameters

JS6

Výstupní šroubení / Ausgangschraubung / Output screewing

G1/4“

Pmax	4 MPa
Q	3,3 dm³/min
n	1400 ot./min
P	0,25 kW

Manual version: 1.16 / February 2018
Manual rev.: 2

Regulační závlek stroje vlekosti 450 /
Regelungskreis der Anlage für Andruck in den Schnitt, Größe 450 /
control circuit for the machine size 450

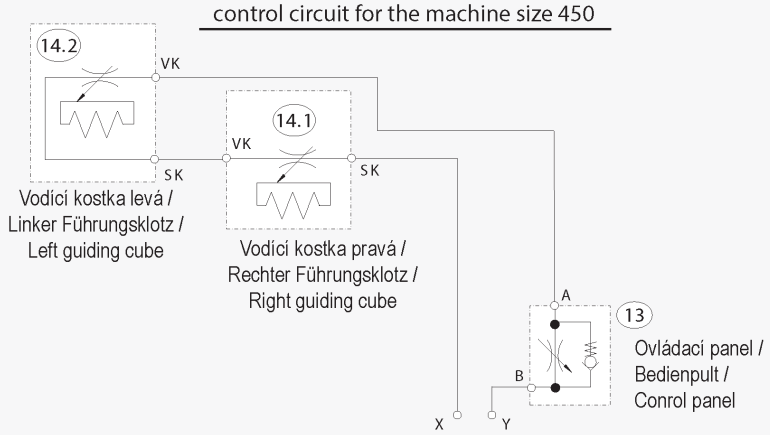

Regulační závlek stroje: /
Regelungskreis der Anlage für Andruck in den Schnitt: /
Control circuit of the machine:
280 + 350

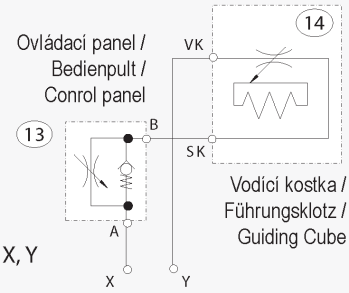

- 2 varianty regulačního závleku okruhu ramena, spojovací body X, Y u strojů velikosti 280 a 350 je pouze jedna kostka poz. 14/
  2 Varianten des Regelungskreises des Sägerahmens für Andruck in den Schnitt, Verbindungspunkte X, Ybei den Anlage Gr. 280 und 350 ist nur ein Würfel, Pos. 14/
  2 versions of the control circuit of the arm, connecting points X, Y for the machine size 280 and 350, there is only one cube, pos.1

- Regulace upínací síly (prvky č. 17+18) jen na přání /
  Regelung der Spannkraft (Elemente Nr. 17+18) nur auf Wunsch des Kunden /
  Clamping force control (elements No. 17+18) by customer's request only

205.M216-100
WORKLINE 280 var.: NH / GH / DGH
WORKLINE 350 var.: NH /GH / DGH
WORKLINE 450 var.: NH / GH / DGH
24.5.2016
Platí také pro řadu RB /
auch für die Reihe RB gültig /
applies to the RB series as well
(280, 350, 450)

Typ / Type / Type

Workline 280, 350, 450 var.: NH / GH / DGH, platí také pro řadu RB / auch für die Reihe RB gültig /applies to the RB series as well (280, 350, 450)

Hydraulický agregát / Hydroaggregat / Hydro aggregat

92.001.069 (FMW), S001-059-4, PPM-AC0,25-PG1/2,5-TM13-CB03-FR

Neuvedené světlosti / Unerwähnt Lichtbreite / Unlisted inside diameters

JS6

Výstupní šroubení / Ausgangschraubung / Output screewing

G1/4"

Pmax	4 MPa
Q	3,3 dm^3/min
n	1400 ot./min
P	0,25 kW

Poz.	Název položky		ks	Číslo skladové položky
Pos.	Bezeichnung		Menge	Artikelnummer im Lagerhaus
Pos.	Item		Pcs.	Stock Item Number
1	Nádrž / Behälter / Tank	TM13,5/S 15 dm3	1	
2	Elektromotor / Elektromotor / Electromotor	EM71 0,25kW/3 B35 400/230V 50Hz	1	91.001.258
3	Hydrogenerátor / Hydraulikgenerator / Hydrogenerator	10A2,5x053G 2,5 cm3/ot.	1	92.153.132
4	Zpětný filtr / Filter / Filter	W79	1	92.153.119
5	Nalévací zátka / Stopfen / Fill stopper	CPT-MD-FA/1"	1	92.019.007
6	Přepouštěcí ventil / Bypaßventil / By pass valve	MO-020/10	1	92.159.001
7	Zpětný ventil / Gegendruckventil / Clack-valve	CVG 14	1	
8	Rozváděč / Schaltschrank / Switchboard	DVE03-S01-B4- C24/20/T1-M1+K1	1	92.101.041
9	Rozváděč / Schaltschrank / Switchboard	DVE03-S04-B5- C24/20/T1-M1+K1	1	92.101.034
10	Hydraulický zámek / Hydraulisches Schloß / Hydraulic lock	PC08-30-0-N	1	92.103.007
11	Sedlový ventil / Sattelventil/ Saddle valve	SV08-20-0-N-24EG	1	92.101.035
12	Pojistný ventil / Sicherungventil / Safety valve	VPNH ¼	1	92.151.001
13	Škrtící ventil / Drosselventil / Throttle-valve	VS01-04/R2-OS 92.152.004	1	92.152.004
14	Kostka regulace / Regulationklotz / Regulation cube	Manual 251.077	2/1	251.077
15	Tlakový spínač / Druckschalter / Pressure switch	0166415031059 20-50bar	1	92.201.003
16	Redukční ventil / Reduktionsventil / Control valve	VRN2-06/S-6R	1/0	92.154.001
17	Manometr / Manometer / Manometer	D68, RAD., 0-60bar	1/0	

7. Výkresy sestav pro objednání náhradních dílů

- Při objednávání náhradních dílů vždy uvádějte: typ stroje (např. Workline 610.450 DGH) , výrobní číslo (např. 125) a rok výroby (např. 1999).

- In die Bestellung der Ersatzteile führen Sie immer an: Maschinentyp (z. B. Workline 610.450 DGH), Serien Nr. (z. B. 125) und Baujahr (z. B. 1999).

- For spare parts order, you must always to allege: type of machine (for example Workline 610.450 DGH), serial number (for example 125, see cover page) and year of construction (for example 1999).

7.1. WORKLINE 610.450 DGH

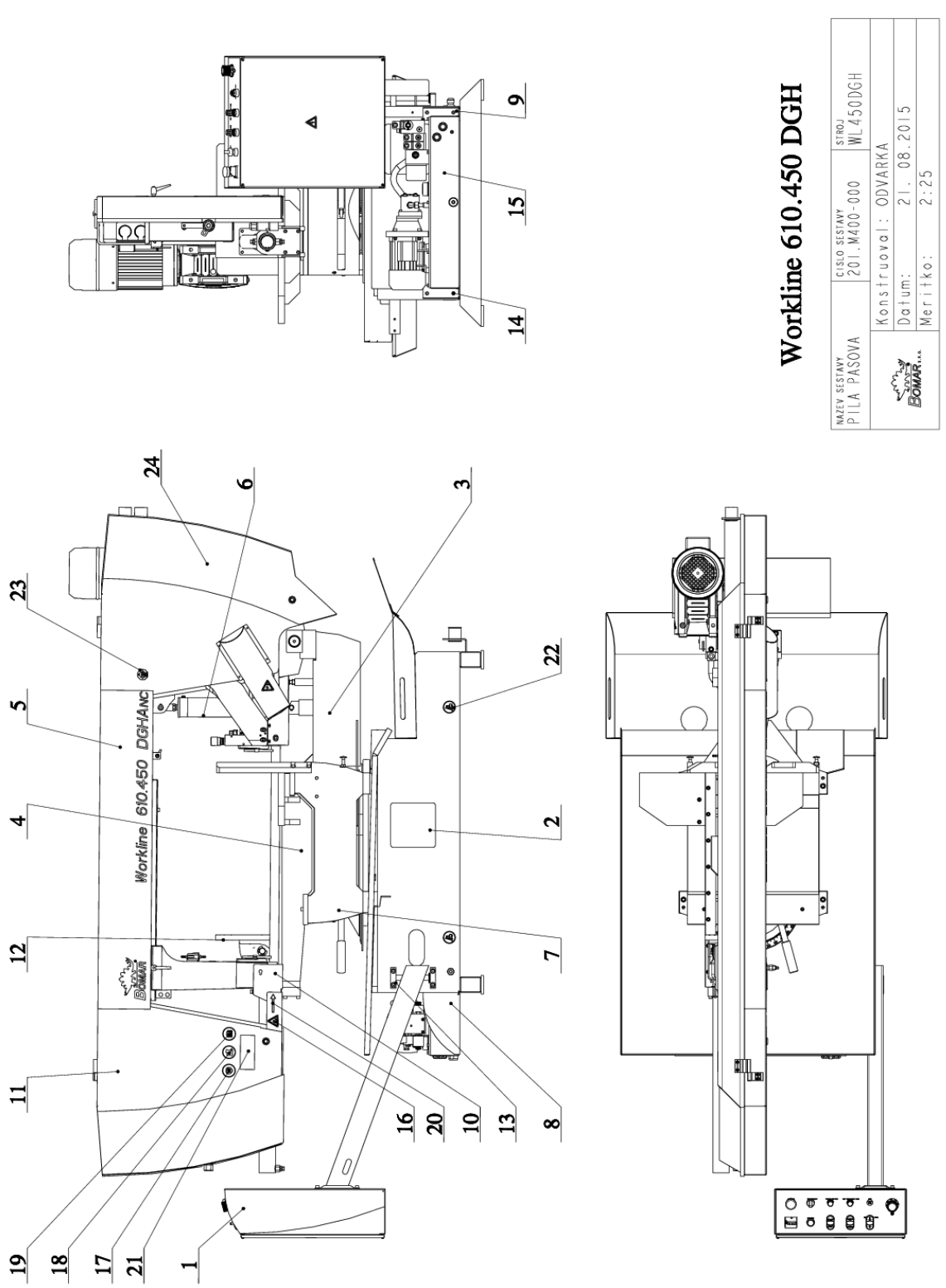

Manual version: 1.16 / February 2018
Manual rev.: 2

Cislo Sestavy	Ver.	Nazev sestavy
201.M400-000	4	PILA PASOVA/BAND SAW/BANDSÄGE

Poz.	Objednaci cislo	Ver.	Nazev polozky	Rozmer	Ks
1	201.M230-240 (3)	2	OVLADACI PANEL / CONTROL PANEL / BEDIENPULT		1
2	201.M401-000	1	PODSTAVEC / BASE / UNTERSATZ		1
3	201.M402-000	0	KONZOLA OTOCNA / TURNABLE CONSOL / DREHKONSOLE		1
4	201.M403-200	1	SVERAK / VICE / SCHRAUBSTOCK	SESTAVA	1
5	201.M404-000	8	RAMENO / SAW ARM / SÄGERAHMEN		1
6	201.M407-050	2	VALEC ZVEDACI / LIFTING CYLINDER / HEBEZYLINDER	SESTAVA	1
7	201.M409-000	1	PODSTAVEC SVERAKU / VICE BASE / SCHRAUBSTOCKUNTERSATZ		1
8	30.M201-005	2	DRZAK / HOLDER / HALTER	P 4x173	1
9	30.M201-006	2	DRZAK / HOLDER / HALTER	P 4x173	1
10	30.M404-066 (4)	0	KRYT PASU / BELT COVER / BANDABDECKUNG		1
11	30.M499-101	2	STITEK TYPOVY / MACHINE LABEL / MASCHINE SCHILD	P 0.5x65	1
12	31.0599-005	0	SAMOLEPKA / STICKER / AUFKLEBER		1
13	90.001.25.018	0	SROUB IMBUS / ALLEN HEAD BOLT / IMBUSSCHRAUBE	M6X20	2
14	90.001.25.031	0	SROUB IMBUS / ALLEN HEAD BOLT / IMBUSSCHRAUBE	8x16	4
15	92.001.069	0	AGREGAT HYDRAULICKY / HYDRAULIC GENERATOR / HYDRAULIKAGGREGAT	FMV	1
16	99.900.040 (4)	0	SAMOLEPKA / STICKER / AUFKLEBER		2
17	99.900.047	0	SAMOLEPKA / STICKER / AUFKLEBER		1
18	99.900.048	0	SAMOLEPKA / STICKER / AUFKLEBER		1
19	99.900.049	0	SAMOLEPKA / STICKER / AUFKLEBER		1
20	99.900.053	0	SAMOLEPKA / STICKER / AUFKLEBER		1
21	99.900.055	0	SAMOLEPKA / STICKER / AUFKLEBER		1
22	99.900.068 (3)	0	SAMOLEPKA / STICKER / AUFKLEBER	pouziti vysokozvizneno vozikku	4
23	99.901.032 (4)	0	SAMOLEPKA / STICKER / AUFKLEBER	CETIFIKACNI SAMOLEPKA	1
24	99.901.041	1	SAMOLEPKA / STICKER / AUFKLEBER		1

1.ZRUS.OVLADACI PANEL 201.M230-100 A NAHR.201.M230-150 . 061/ZM110 28.3.2012 SLEZACKOVA
2.ZRUSEN BLOK 92.153.005. 019/ZM022 7.2.2014 SLEZACKOVA
3.ZRUS.OVLADACI PANEL 201.M230-150 A NAHR.201.M230-240,PRID.SAMOLEPKA 99.900.068. 055,263/ZM084 25.3.2014 SLEZACKOVA
4.PRID.KRYT PASU 30.M404-066,SAMOLEPKY - 1x99.900.053,1x99.900.040,1x99.901.032. 017/ZM181 21.8.2015 SLEZACKOVA

Cislo Sestavy/Number of assembly/Nummer der Baugruppe; Verze (Ver.)/Version/Version; Nazev sestavy/Assembly title/Name der Baugruppe; Pozice (Poz.)/Position/Position;
Objednaci cislo/Purchase order number/Bestellnummer; Nazev polozky/Volume title/Name der Position; Rozmer/Stock size/Abmessung

7.3. Ovladací panel / Control panel / Bedienpult

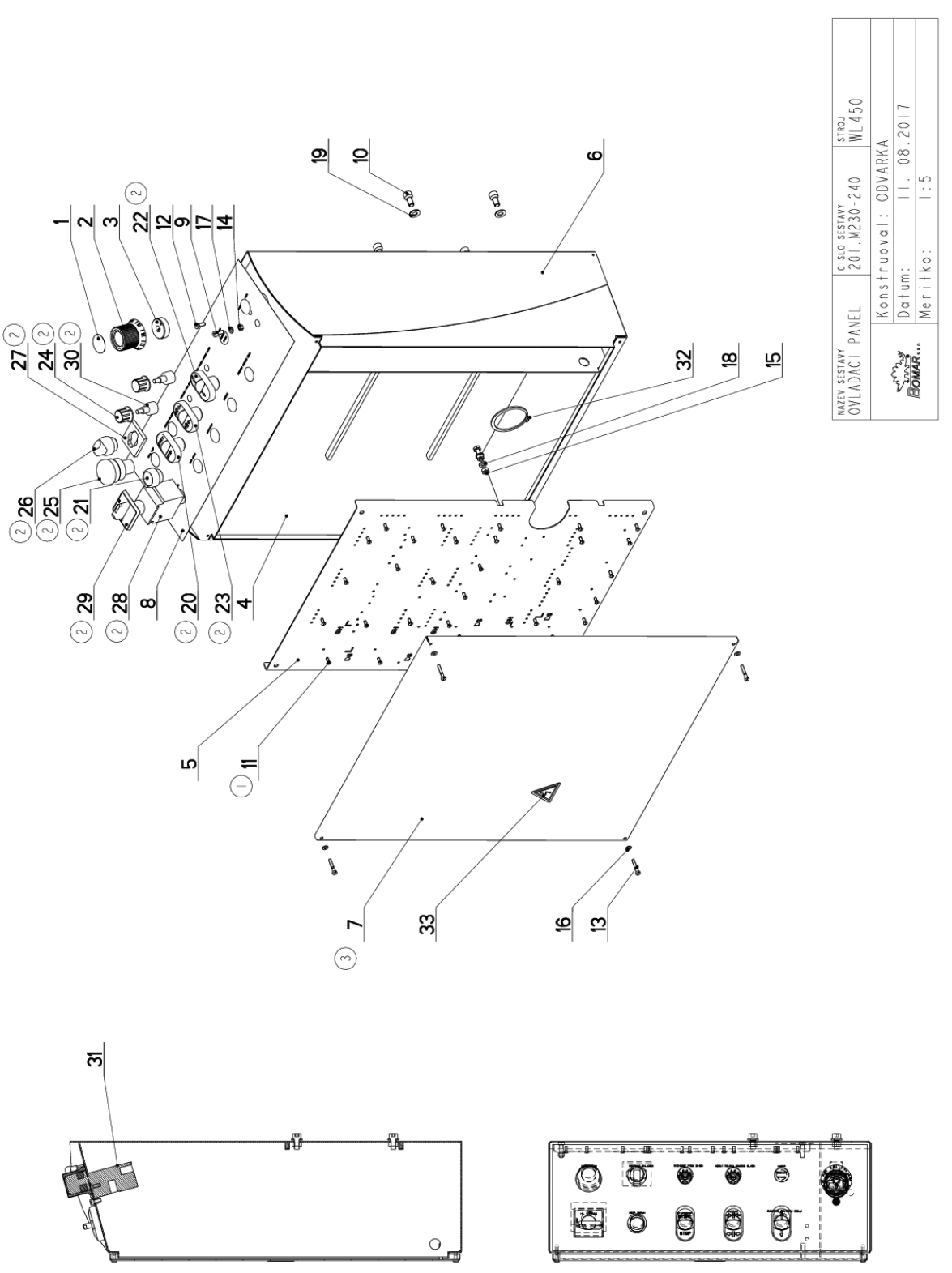

7.4. Kusovník / Piece list / Stückliste - Ovladací panel / Control panel / Bedienpult

Cislo Sestavy	Ver.	Nazev sestavy
201.M230-240	3	OVLADACI PANEL/CONTROL PANEL/BEDIENPULT

Poz.	Objednaci cislo	Ver.	Nazev polozky	Rozmer	Ks
1	30.6130-012	0	VIKO / COVER / DECKEL	P 0,5x30	1
2	30.6130-018	0	HLAVICE / HEAD / KOPF	VYLISEK	1
3	30.M230-006	0	MEZIKUS / INTERMEDIATE PIECE / PASSSTÜCK	d 32	1
4	30.M230-201	2	SKRIN / BOX / KASTEN		1
5	30.M230-202	2	PANEL / PANEL / PANEL	P 1.5x425	1
6	30.M230-204	0	PLECH / PLATE / BLECH	P 1x168	2
7	30.M230-206 (3)	0	VIKO / COVER / DECKEL		1
8	31.M230-209	0	SAMOLEPKA / STICKER / AUFKLEBER	171	1
9	90.001.25.008	0	SROUB IMBUS / ALLEN HEAD BOLT / IMBUSSCHRAUBE	M5X12	1
10	90.001.25.031	0	SROUB IMBUS / ALLEN HEAD BOLT / IMBUSSCHRAUBE	8x16	4
11	90.010.50.008 (1)	0	SROUB / BOLT / SCHRAUBE	SROUB 3,9x9,5	31
12	90.011.27.022	0	ZAPUSTNY IMBUS / COUNTERSINK BOLT / SENKSCHRAUBE	SROUB M5X16	1
13	90.012.50.006	0	SR. S VALC. HLAV. / ROLLER BOLT / ZYLINDERSCHRAUBE	SROUB M4X25	4
14	90.100.55.003	0	MATICE / NUT / MUTTER	MATICE - M5	1
15	90.100.55.004	0	MATICE / NUT / MUTTER	MATICE - M6	4
16	90.150.50.002	0	PODLOZKA / WASHER / UNTERLEGSCHEIBE	PODLOZKA 4,3	4
17	90.150.50.003	0	PODLOZKA / WASHER / UNTERLEGSCHEIBE	PODLOZKA 5,3	1
18	90.150.50.004	0	PODLOZKA / WASHER / UNTERLEGSCHEIBE	PODLOZKA 6,4	4
19	90.150.50.005	0	PODLOZKA / WASHER / UNTERLEGSCHEIBE	PODLOZKA 8,4	4
20	91.060.034 (2)	0	HLAVICE / HEAD / KOPF	START/STOP	1
21	91.060.053 (2)	0	HLAVICE / HEAD / KOPF		1
22	91.060.054 (2)	0	HLAVICE / HEAD / KOPF	NAHORU/DOLU	1
23	91.060.055 (2)	0	HLAVICE / HEAD / KOPF	SV. ZAVR/OTEV	1
24	91.060.063 (2)	0	HLAVICE / HEAD / KOPF	S8877 BLK	2
25	91.060.084 (2)	0	TOTAL-STOP / TOTAL STOP / TOTALSTOPP		1
26	91.060.087 (2)	0	HLAVICE / HEAD / KOPF		1
27	91.061.045 (2)	0	DIL PRIPOJOVACI / ATTACHMENT PART / ANSCHLUSSTEIL		1
28	91.170.018 (2)	0	VYPINAC / SWITCH / SCHALTER		1
29	91.180.018 (2)	0	KLICKA / HANDLE / KURBEL		1
30	91.283.015 (2)	0	POTENCIOMETR / POTENTIOMETER / POTENTIOMETER	TP 195 4K7/N 20A	2
31	92.152.004	0	VENTIL SKRTICI / CHOKE VALVE / DROSSELVENTIL	VS01-04/R 2.5-O	1
32	95.800.034	0	SEGR HRIDEL. / OUTSIDE SAFETY RING / SICHERUNGSRING AUSSEN	POJISTNY KROUZEK 55	1
33	99.900.045	0	SAMOLEPKA / STICKER / AUFKLEBER		1

1.PRIDANO 30 SROUBU DO PLECHU 3,9x9,5(90.010.50.008.DIN7981-F1, 012/ZM012.27.1.2015 SLEZACKOVA
2.DOPLNENY SOUCAST 91.180.018.91:170.018.91:060.053.91:060.034.91:060.055.91:060.054.91:060.084.91:061.045.91:060.087.2x91:060.063.2x91:283.015. 050/ZM036 5.3.2015 SLEZACKOVA
3.ZRUSENO VIKO 30.M230-203 A NAHR.30.M203-206. 056/ZM258 11.8.2017 SLEZACKOVA

Cislo Sestavy/Number of assembly/Nummer der Baugruppe; Verze (Ver.)/Version/Version; Nazev sestavy/Assembly title/Name der Baugruppe; Pozice (Poz.)/Position/Position;
Objednaci cislo/Purchase order number/Bestellnummer; Nazev polozky/Volume title/Name der Position; Rozmer/Stock size/Abmessung

7.5. Podstavec / Base / Untersatz

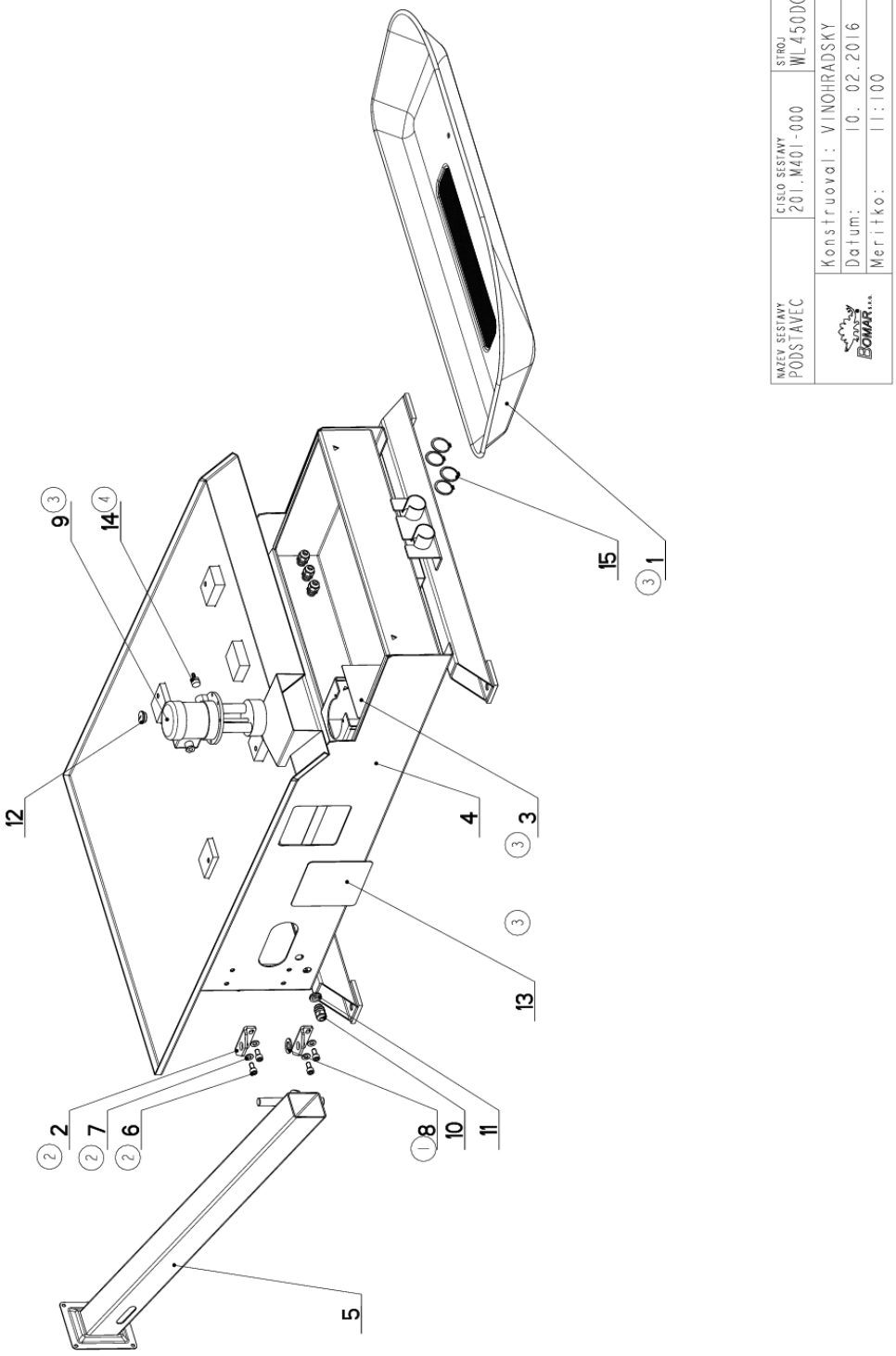

Cislo Sestavy	Ver.	Nazev sestavy
201.M401-000	4	PODSTAVEC/BASE/UNTERSATZ

Poz.	Objednaci cislo	Ver.	Nazev polozky	Rozmer	Ks
1	201.M201-020 (3)	0	VANA / TANK / WANNE		1
2	30.M201-011 (2)	0	KONZOLA / CONSOLE / KONSOLE	P 6x74	2
3	30.M201-015 (3)	0	PLECH / PLATE / BLECH	P 1,5x119	1
4	30.M401-001	7	PODSTAVEC / BASE / UNTERSATZ		1
5	30.M401-004	4	KONZOLA / CONSOLE / KONSOLE		1
6	90.001.25.046 (2)	0	SROUB IMBUS / ALLEN HEAD BOLT / IMBUSSCHRAUBE	M10X20	4
7	90.150.50.006 (2)	0	PODLOZKA / WASHER / UNTERLEGSCHEIBE	PODLOZKA 10,5	4
8	90.150.50.011 (1)	0	PODLOZKA / WASHER / UNTERLEGSCHEIBE	PODLOZKA 21	1
9	91.020.032 (3)	0	CERPADLO CHLAZENI / COOLING PUMP / KÜHLMITTELPUMPE	230/400V	1
10	91.070.012	0	VYVODKA / BUSHING / TÜLLE	M20x1.5	4
11	91.072.012	0	MATICE / NUT / MUTTER		1
12	91.074.013	0	UCPAVKA / PLUG / STOPFEN	M25x1,5	1
13	94.101.039	0	ZASLEPKA / PLUG / BLINDFLANSCH	154x154x4	1
14	94.202.020 (4)	0	REDUKCE / REDUCTION / ADAPTOR / REDUKTION	1/2"-6	1
15	95.800.016	0	SEGR HRIDEL. / OUTSIDE SAFETY RING / SICHERUNGSRING AUSSEN	POJISTNY KROUZEK 42	4

1. NAHRADA LOZISKOVYCH DOMECKU ZA KOSTKY 30.M201-007, DOPL. DESKA 30.M201-008, PODLOZKA 90.150.50.011 A SROUB 90.001.25.046 174/ZM205 8.8.2011 ODVARKA

2. ZRUS.DRZAK 30.M201-007 A NAHR.30.M201-011,ZRUS.DRZAK 30.M201-008,ZRUS.SROUB M10x60(90.001.25.054) A NAHR.SROUBEM M10x20(90.001.25.046)PRID.PODLOZKA 10,5(90.150.50.006),PRID.KRYT 30.M201-014.213/ZM279 14.12.2015 SLEZACKOVA

3. ZRUS.VANA 30.M201-010 A NAHR.201.M201-020,ZRUS.PLECH 30.M201-014 A NAHR.30.M201-015,ZRUS.KLUZ 30.M301-020. ZRUS.CERPADLO 91.020.004 A NAHR.91.020.032,PRID.REDUKCE 94.202.021.213/ZM022 10.2.2016 SLEZACKOVA

4. ZRUS.REDUKCE 94.202.021 A NAHR.94.202.020. 088/ZM165 31.5.2016 SLEZACKOVA

Cislo Sestavy/Number of assembly/Nummer der Baugruppe; Verze (Ver.)/Version/Version; Nazev sestavy/Assembly title/Name der Baugruppe; Pozice (Poz.)/Position/Position; Objednaci cislo/Purchase order number/Bestellnummer; Nazev polozky/Volume title/Name der Position; Rozmer/Stock size/Abmessung

7.7. Vana/ tank/ Wanne

Cislo Sestavy	Ver.	Nazev sestavy
201.M201-020	0	VANA/TANK/WANNE

Poz.	Objednaci cislo	Ver.	Nazev polozky	Rozmer	Ks
1	30.ER251-304	0	SITO / SIEVE / GITTERWERK	P1x95	1
2	30.M201-021	0	VANA / TANK / WANNE	P 0.8	1

Cislo Sestavy/Number of assembly/Nummer der Baugruppe; Verze (Ver.)/Version/Version; Nazev sestavy/Assembly title/Name der Baugruppe; Pozice (Poz.)/Position/Position;
Objednaci cislo/Purchase order number/Bestellnummer; Nazev polozky/Volume title/Name der Position; Rozmer/Stock size/Abmessung

7.8. Konzola otočná / Turnable consol / Drehkonsole

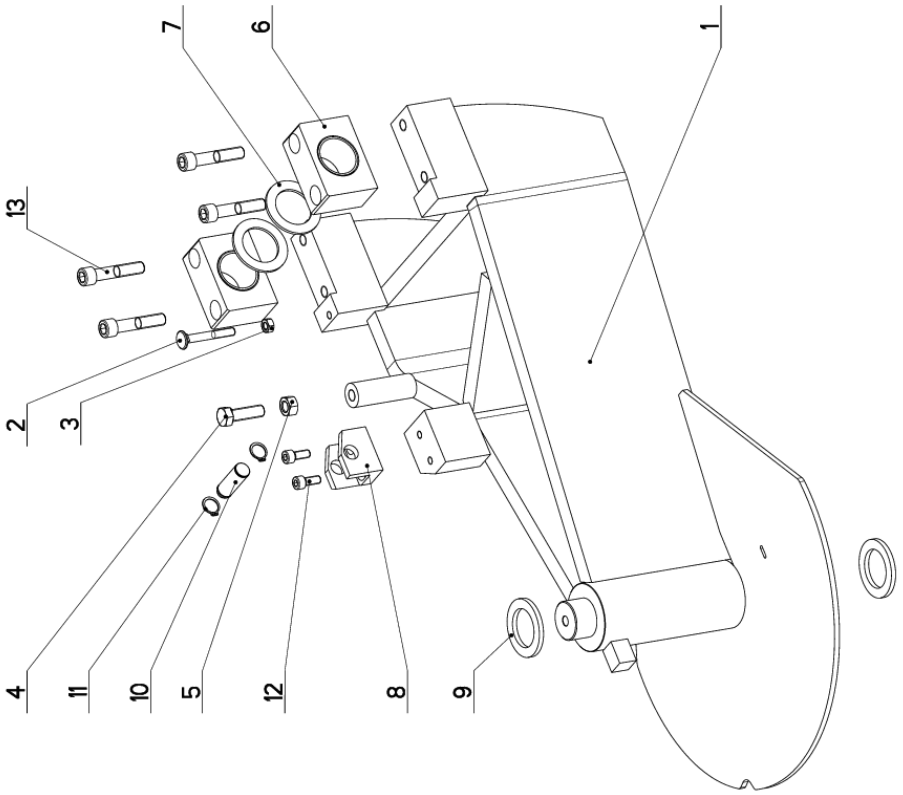

7.9. Kusovník / Piece list / Stückliste - Konzola otočná / Turnable consol / Drehkonsole

Cislo Sestavy	Ver.	Nazev sestavy
201.M402-000	0	KONZOLA OTOCNA/TURNABLE CONSOL/DREHKONSOLE

Poz.	Objednaci cislo	Ver.	Nazev polozky	Rozmer	Ks
1	30.M402-001	0	KONZOLA OTOCNA / TURNABLE CONSOL / DREHKONSOLE		1
2	30.0808-007	0	SROUB / BOLT / SCHRAUBE	M8x60	1
3	90.100.55.005	0	MATICE / NUT / MUTTER	MATICE - M8	1
4	90.005.55.034	0	SROUB 6HRANNY / 6 SIDED BOLT / SECHSKANTSCHRAUBE	SROUB M12X40	1
5	90.100.55.007	0	MATICE / NUT / MUTTER	MATICE - M12	1
6	30.0802-002	1	LOZISKO / BEARING / LAGER		2
7	30.0804-005	0	KROUZEK / RING / RING	P 3x60	2
8	30.M202-008	0	DRZAK / HOLDER / HALTER	HR 40x40	1
9	30.0804-013	0	KROUZEK / RING / RING	P 5x60	2
10	30.0807-009	2	CEP / LUG / BOLZEN	d 16h9	1
11	95.800.007	0	SEGR HRIDEL. / OUTSIDE SAFETY RING / SICHERUNGSRING AUSSEN	POJISTNY KROUZEK 16	2
12	90.001.25.032	0	SROUB IMBUS / ALLEN HEAD BOLT / IMBUSSCHRAUBE	8x20	2
13	90.001.25.063	0	SROUB IMBUS / ALLEN HEAD BOLT / IMBUSSCHRAUBE	M12X60	4

Cisla Sestavy/Number of assembly/Nummer der Baugruppe; Verze (Ver.)/Version/Version; Nazev sestavy/Assembly title/Name der Baugruppe; Pozice (Poz.)/Position/Position;
Objednaci cislo/Purchase order number/Bestellnummer; Nazev polozky/Volume title/Name der Position; Rozmer/Stock size/Abmessung

7.10. Svěrák / Vice /Schraubstock

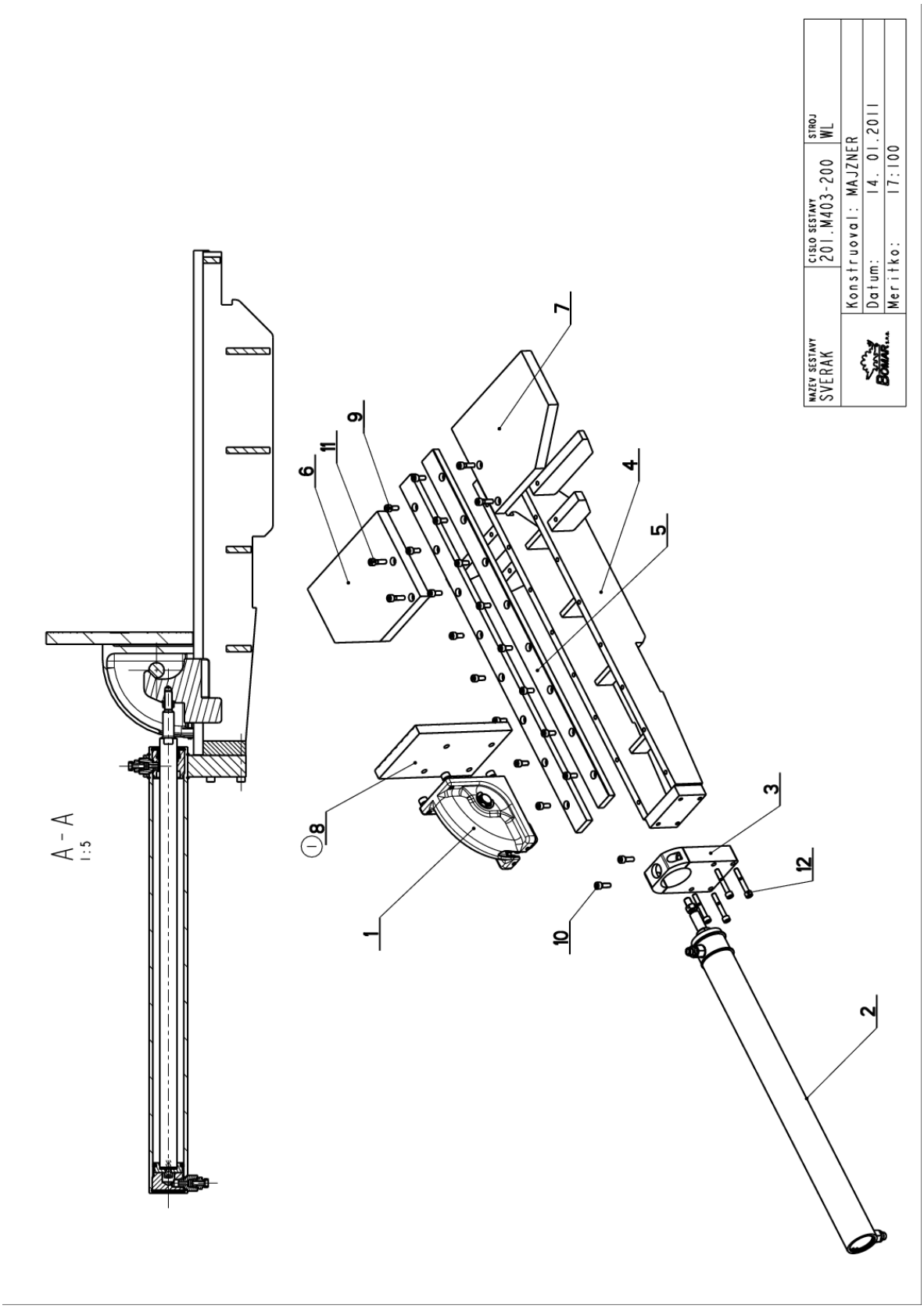

Manual version: 1.16 / February 2018
Manual rev.: 2

Cislo Sestavy	Ver.	Nazev sestavy
201.M403-200	1	SVERAK/VICE/SCHRAUBSTOCK

Poz.	Objednaci cislo	Ver.	Nazev polozky	Rozmer	Ks
1	201.M203-250	0	SVERAK / VICE / SCHRAUBSTOCK	SESTAVA	1
2	201.M407-100	0	VALEC SVERAKU / VICE CYLINDER / SCHRAUBSTOCKZYLINDER		1
3	30.M203-201	0	DESKA / BOARD / PLATTE	P 35x100	1
4	30.M403-001	0	TELESO SVERAKU / VICE BODY / SCHRAUBSTOCKKÖRPER	SVARENO	1
5	30.M403-002	0	LISTA VODICI / LEAD TRIM / FÜHRUNGSLEISTE	HR 40x15	2
6	30.M403-015	1	DESKA / BOARD / PLATTE	HR 250x25	1
7	30.M403-016	1	DESKA / BOARD / PLATTE	HR 250x25	1
8	30.M403-040 (1)	0	DESKA / BOARD / PLATTE	HR 150x20	1
9	90.001.25.032	0	SROUB IMBUS / ALLEN HEAD BOLT / IMBUSSCHRAUBE	8x20	16
10	90.001.25.033	0	SROUB IMBUS / ALLEN HEAD BOLT / IMBUSSCHRAUBE	8x25	2
11	90.001.25.034	0	SROUB IMBUS / ALLEN HEAD BOLT / IMBUSSCHRAUBE	M8X30	4
12	90.001.25.039	0	SROUB IMBUS / ALLEN HEAD BOLT / IMBUSSCHRAUBE	M8X55	4

1.ZRUS.DESKA 30.M403-032 A NAHR.30.M403-040. 181/ZM231 19.7.2012 SLEZACKOVA

Cislo Sestavy/Number of assembly/Nummer der Baugruppe; Verze (Ver.)/Version/Version; Nazev sestavy/Assembly title/Name der Baugruppe; Pozice (Poz.)/Position/Position;
Objednaci cislo/Purchase order number/Bestellnummer; Nazev polozky/Volume title/Name der Position; Rozmer/Stock size/Abmessung

7.12. Svěrák / vice / Schraubstock

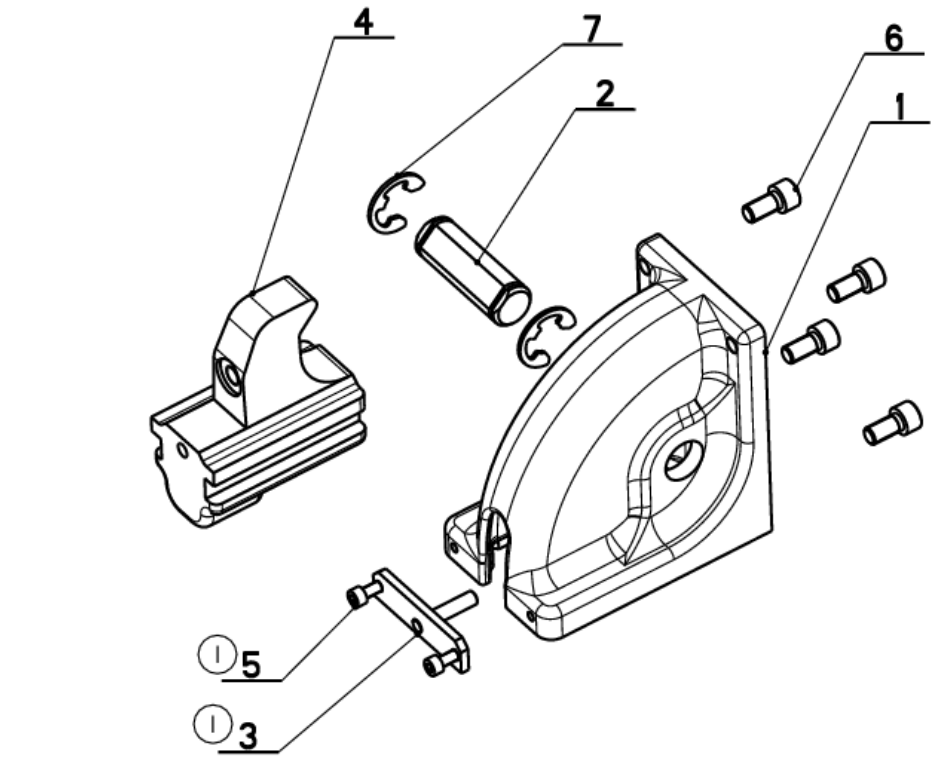

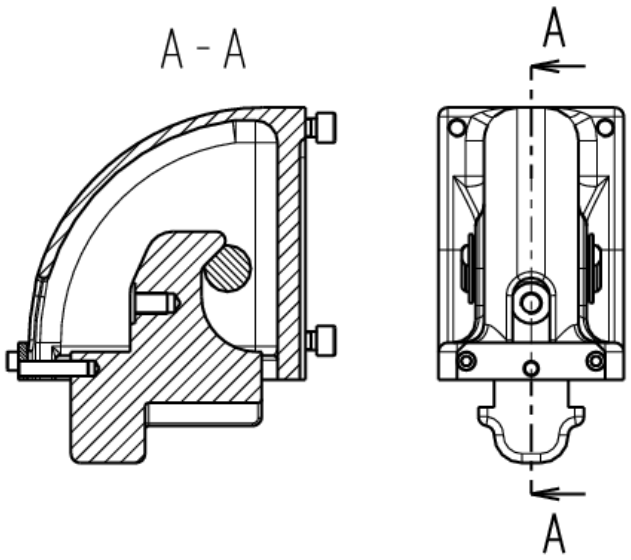

NAZEV SESTAVY	CISLO SESTAVY	STROJ
SVERAK	201.M203-250	WL
	Konstruoval: MAJZNER	
	Datum: 19. 07.2012	
	Meritko: 33:100	

Cislo Sestavy	Ver.	Nazev sestavy
201.M203-250	1	SVERAK/VICE/SCHRAUBSTOCK

Poz.	Objednaci cislo	Ver.	Nazev polozky	Rozmer	Ks
1	30.M203-003	3	TELESO SVERAKU / VICE BODY / SCHRAUBSTOCKKÖRPER	ODLITEK	1
2	30.M203-005	0	CEP / LUG / BOLZEN	D 25	1
3	30.M203-042 (1)	0	DESKA / BOARD / PLATTE		1
4	30.M203-251	1	DORAZ / STOP PIECE / ANSCHLAG	ODLITEK	1
5	90.001.25.016 (1)	0	SROUB IMBUS / ALLEN HEAD BOLT / IMBUSSCHRAUBE	M6X12	2
6	90.001.25.046	0	SROUB IMBUS / ALLEN HEAD BOLT / IMBUSSCHRAUBE	M10X20	4
7	95.802.005	0	KROUZEK POJIST.VNEJS / OUTSIDE SAFETY RING / SICHERUNGSRING AUßEN	POJISTNY KROUZEK 19	2

1.ZRUSEN 2x STAVECI SROUB 90.004.2D.004, PRIDANA DESKA 30.M203-042, SROUB M6x12 90.001.25.016, 182/ZM232, 18.7.2012, ODVARKA

Cislo Sestavy/Number of assembly/Nummer der Baugruppe; Verze (Ver.)/Version/Version; Nazev sestavy/Assembly title/Name der Baugruppe; Pozice (Poz.)/Position/Position; Objednaci cislo/Purchase order number/Bestellnummer; Nazev polozky/Volume title/Name der Position; Rozmer/Stock size/Abmessung

7.14. Válec svěráku / Vice cylinder / Schraubstockzylinder

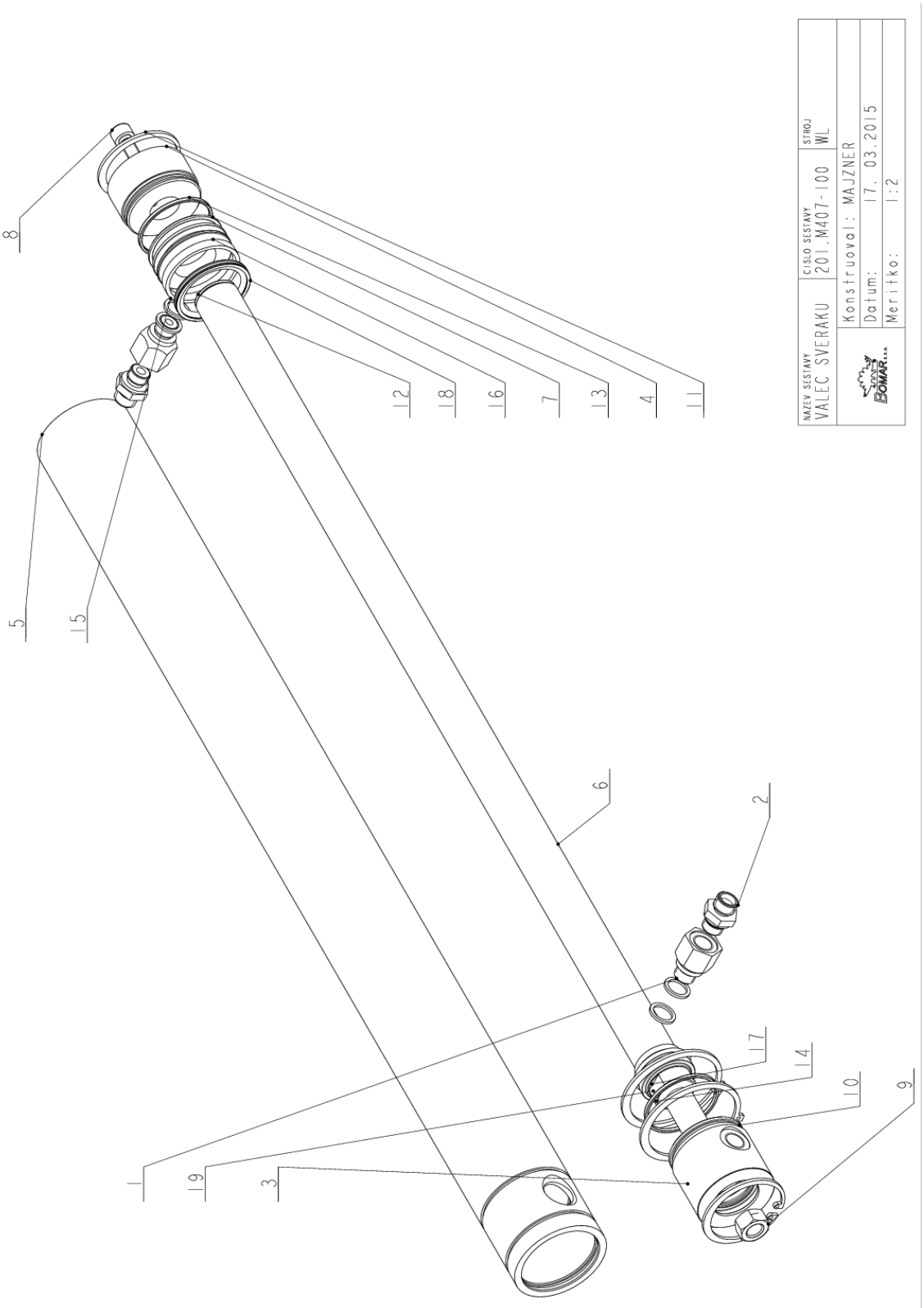

Manual version: 1.16 / February 2018
Manual rev.: 2

7.15. Kusovník / Piece list / Stückliste - Válec svěráku / Vice cylinder / Schraubstockzylinder

Cislo Sestavy	Ver.	Nazev sestavy
201.M407-100	0	VALEC SVERAKU/VICE CYLINDER/SCHRAUBSTOCKZYLINDER

Poz.	Objednaci cislo	Ver.	Nazev polozky	Rozmer	Ks
1	30.1807-005	3	SROUBENI / BOLTING / VERSCHRAUBUNG	6-HR 22	2
2	30.2807-109	0	SROUBENI PRIME / DIRECT BOLTING / GERADE VERSCHRAUBUNG		2
3	30.C407-012	1	VIKO / COVER / DECKEL	d 55	1
4	30.C407-111	0	VIKO / COVER / DECKEL	d 55	1
5	30.M407-101	0	VALEC SVERAKU / VICE CYLINDER / SCHRAUBSTOCKZYLINDER	TR 62/50	1
6	30.M407-102	0	PISTNICE / PISTON ROD / KOLBENSTANGE	d 28 f8	1
7	30.Y307-035	0	PIST / PISTON / KOLBEN	d 55	1
8	90.001.25.032	0	SROUB IMBUS / ALLEN HEAD BOLT / IMBUSSCHRAUBE	8x20	1
9	90.100.55.007	0	MATICE / NUT / MUTTER	MATICE - M12	1
10	95.800.021	0	SEGR HRIDEL. / OUTSIDE SAFETY RING / SICHERUNGSRING AUSSEN	POJISTNY KROUZEK 62	2
11	95.801.009	0	SEGR DIRA / INSIDE SAFETY RING / SICHERUNGSRING INNEN	POJISTNY KROUZEK 52	2
12	96.002.011	0	KROUZEK O DYNAMICKY / DYNAMIC O RING / O-RING DYNAMISCH	24X2	1
13	96.002.019	0	KROUZEK O DYNAMICKY / DYNAMIC O RING / O-RING DYNAMISCH	46x2 NBR 70SH	2
14	96.061.009	0	KROUZEK STIRACI / SCRAPER RING / ABSTREIFRING	WD2200280 Z201	1
15	96.082.002	0	TESNENI / SEAL RING / DICHTUNGSRING	13/17x1.5 CU	4
16	96.084.001	0	KROUZEK VODICI / LEAD RING / FÜHRUNGSRING	GP6500500-T47	1
17	96.084.006	0	KROUZEK VODICI / LEAD RING / FÜHRUNGSRING	GR4300280-T47	1
18	96.900.001	0	TESNENI KOMBINOVANE / COMBINATION SEALING / KOMBIDICHTUNG	PW4200500-Z20N	1
19	96.900.021	0	TESNENI KOMBINOVANE / COMBINATION SEALING / KOMBIDICHTUNG	RSK200280-46N	1

Cisla Sestavy/Number of assembly/Nummer der Baugruppe; Verze (Ver.)/Version/Version; Nazev sestavy/Assembly title/Name der Baugruppe; Pozice (Poz.)/Position/Position;
Objednaci cislo/Purchase order number/Bestellnummer; Nazev polozky/Volume title/Name der Position; Rozmer/Stock size/Abmessung

7.16. Rameno / Saw arm / Sägerahmen

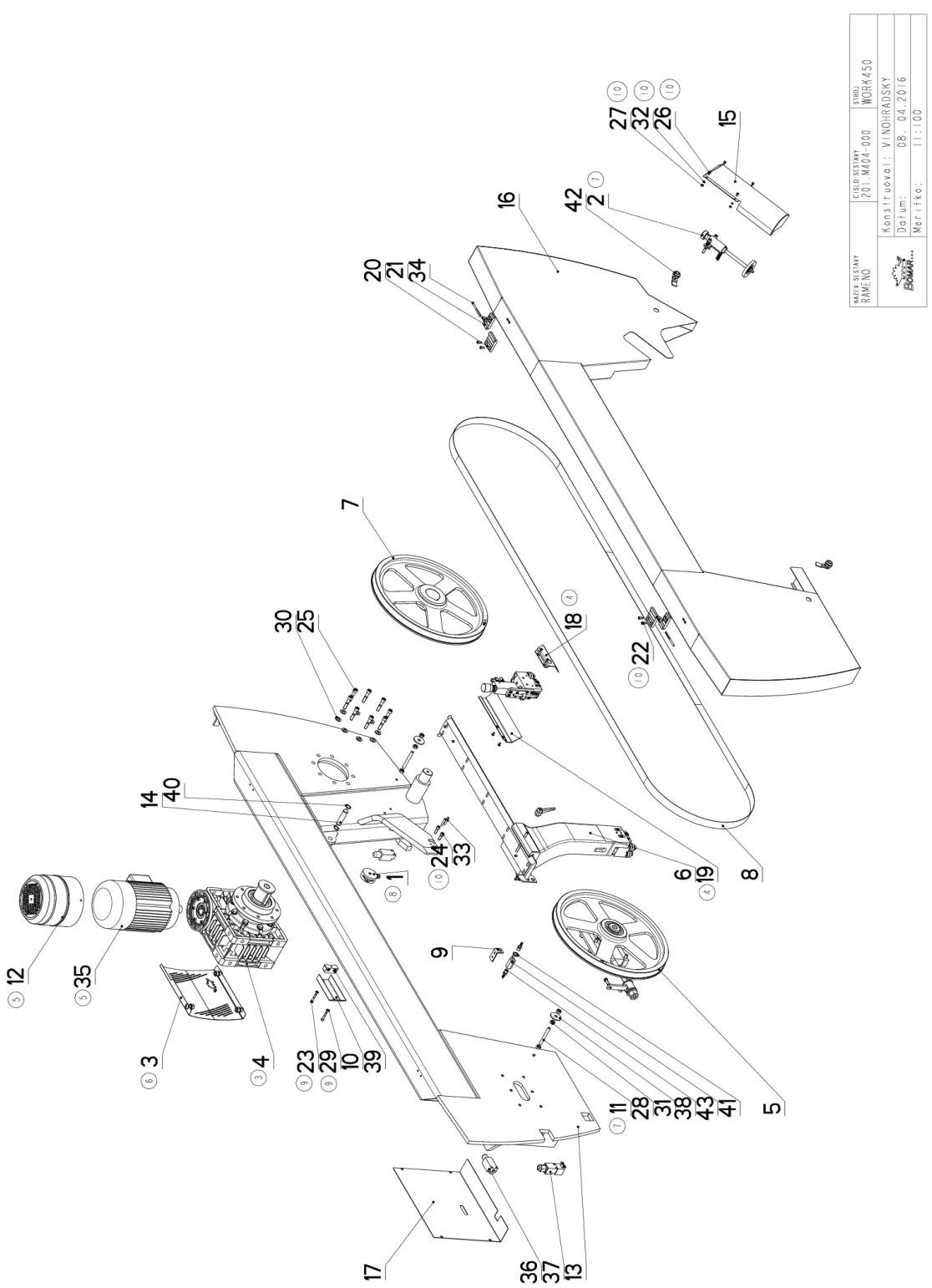

Cislo Sestavy	Ver.	Nazev sestavy
201.M404-000	10	RAMENO/SAW ARM/SÄGERAHMEN

Poz.	Objednaci cislo	Ver.	Nazev polozky	Rozmer	Ks
1	262.012 (8)	0	ODMEROVANI / MEASURING / GEHRUNGSMESSUNG		1
2	201.4814-400 (7)	0	KARTAC / BRUSH / BÜRSTE		1
3	201.M404-022 (6)	0	KRYT / COVER / ABDECKUNG		1
4	201.M405-050 (3)	0	PREVODOVKA / TRANSMISSION / GETRIEBE		1
5	201.M408-000	1	NAPINANI / TENSIONING / SPANNUNG		1
6	201.M410-000	3	VEDENI PASU / BELT GUIDE / SÄGEBANDFÜHRUNG		1
7	30.1804-002	4	KOLO HNACI / DRIVE WHEEL / ANTRIEBSRAD	ODLITEK	1
8	30.1804-901	0	PAS PILOVY 440 / SAW BELT / SÄGEBAND	34x1.1	1
9	30.1814-011	2	DRZAK / HOLDER / HALTER	P 3x76	1
10	30.8914-211	1	KRYT / COVER / ABDECKUNG	P 1.5x104	1
11	30.M304-018 (7)	1	TYC ZAVITOVA / THREADED POLE / GEWINDESTANGE	M10	2
12	30.M304-070 (5)	0	VENTILATOR / VENTILATOR / VENTILATOR		1
13	30.M404-001	8	RAMENO / /		1
14	30.M404-007	0	CEP / LUG / BOLZEN	d 18h9	1
15	30.M404-009	0	KRYT KARTACKU / BRUSH COVER / BÜRSTENABDECKUNG		1
16	30.M404-011	3	KRYT RAMENE / SHOULDER COVER / RAHMENABDECKUNG		1
17	30.M404-012	0	KRYT NAPINANI / TENSIONING COVER / BANDSPANNUNGSABDECKUNG	P 1.5x386	1
18	30.M410-056 (4)	0	KRYT PASU / BELT COVER / BANDABDECKUNG	P 2x93	1
19	30.M410-057 (4)	0	KRYT PASU / BELT COVER / BANDABDECKUNG	P 2x96	1
20	30.R304-006	3	PANT / BOARD / PLATTE	PROFIL	2
21	30.R304-007 (1)	2	PANT / BOARD / PLATTE	PROFIL	2
22	90.001.25.016 (10)	0	SROUB IMBUS / ALLEN HEAD BOLT / IMBUSSCHRAUBE	M6X12	8
23	90.001.25.021 (9)	0	SROUB IMBUS / ALLEN HEAD BOLT / IMBUSSCHRAUBE	M6X35	2
24	90.001.25.033 (10)	0	SROUB IMBUS / ALLEN HEAD BOLT / IMBUSSCHRAUBE	8x25	2
25	90.001.25.052	0	SROUB IMBUS / ALLEN HEAD BOLT / IMBUSSCHRAUBE	M10X50	8
26	90.013.27.003 (10)	0	SROUB / BOLT / SCHRAUBE	M5X10	8
27	90.100.55.003 (10)	0	MATICE / NUT / MUTTER	MATICE _ M5	4
28	90.100.55.006	0	MATICE / NUT / MUTTER	MATICE _ M10	6
29	90.150.50.004 (9)	0	PODLOZKA / WASHER / UNTERLEGSCHEIBE	PODLOZKA 6,4	2
30	90.150.50.007	0	PODLOZKA / WASHER / UNTERLEGSCHEIBE	PODLOZKA 13	8
31	90.151.50.002	0	PODLOZKA / WASHER / UNTERLEGSCHEIBE	PODLOZKA 12	2
32	90.152.50.004 (10)	0	PODLOZKA VEJIROVA / /	PODLOZKA 5.3	4

Cislo Sestavy/Number of assembly/Nummer der Baugruppe; Verze (Ver.)/Version/Version; Nazev sestavy/Assembly title/Name der Baugruppe; Pozice (Poz.)/Position/Position;
Objednaci cislo/Purchase order number/Bestellnummer; Nazev polozky/Volume title/Name der Position; Rozmer/Stock size/Abmessung

7.18. Rameno / Saw arm / Sägerahmen

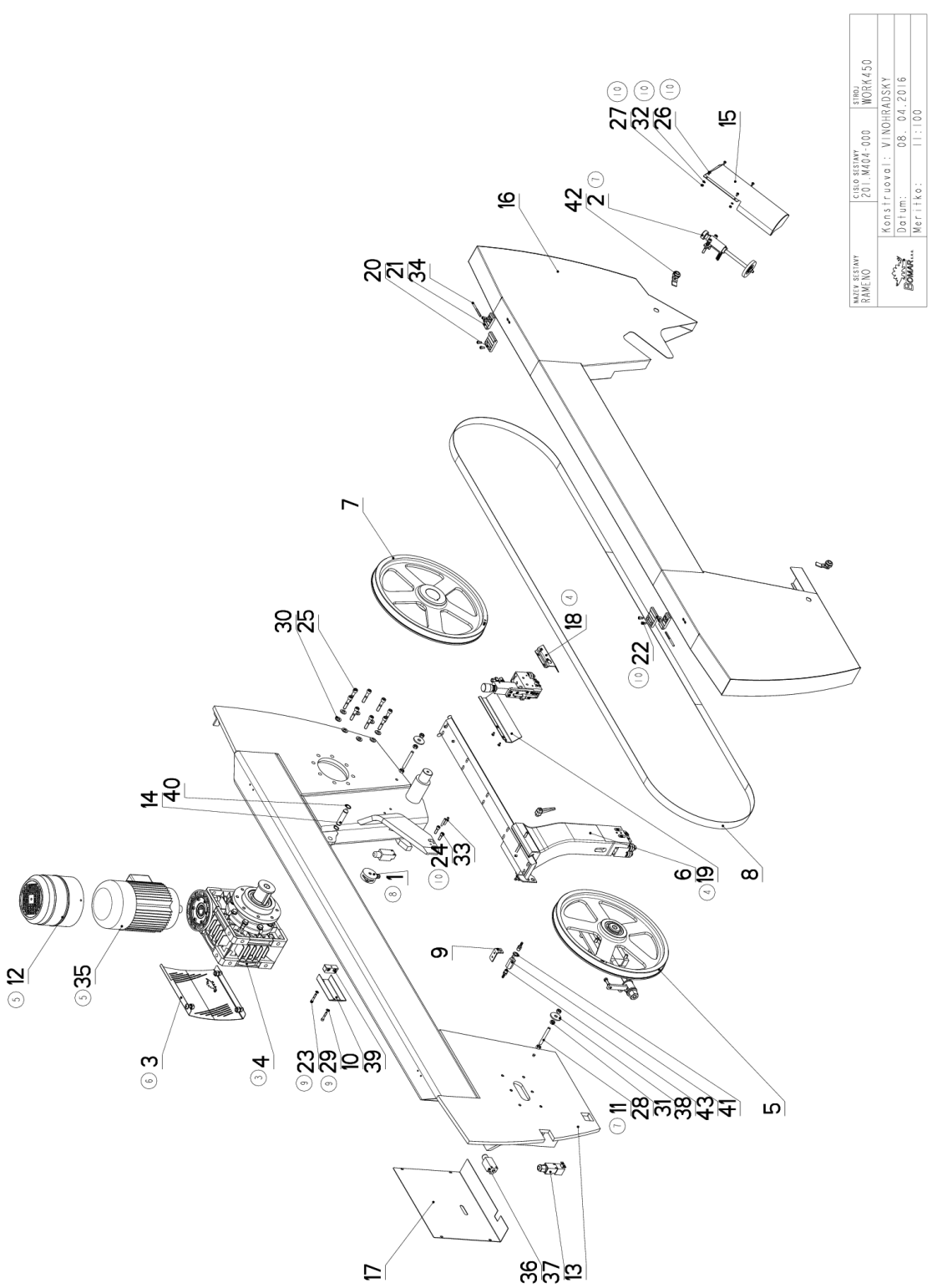

Manual version: 1.16 / February 2018
Manual rev.: 2

33	90.302.0Z.001	0	KUZEL. KOLIK S ZAV. / TAPER PIN + THREAD / KEGELBOLZEN + GEWINDE	KOLIK 6X36	2
34	90.307.0Z.001 (1)	0	KOLIK / PIN / BOLZEN	D6	2
35	91.001.053	0	ELEKTROMOTOR / ELECTRIC MOTOR / ELEKTROMOTOR	H100KW3	1
36	91.173.007	0	SPINAC KONCOVY / END SWITCH / ENDSCHALTER	-RIWK	2
37	91.173.012	0	SPINAC KONCOVY / END SWITCH / ENDSCHALTER		1
38	94.202.002	0	REDUKCE / REDUCTION / ADAPTOR / REDUKTION	REDUKCE 6/R1/4"	2
39	94.204.005	0	DRZAK / HOLDER / HALTER	LBG 14/14-PP	1
40	95.800.008	0	SEGR HRIDEL. / OUTSIDE SAFETY RING / SICHERUNGSRING AUSSEN	POJISTNY KROUZEK 18	2
41	96.081.001	0	KROUZEK TESNICI / SEAL RING / DICHTUNGSRING	23x15x3	1
42	99.104.002	0	ZAMEK / LOCK / SCHLOSS	ZAMEK CINSKY	2
43	99.260.003	0	VENTIL / VALVE / VENTIL	1/4"	1

1. ZRUS.KOSTKA 30.1714-103 A NAHR.30.R304-007,PRID.KOLI 6x80 (DIN1472 90.307.0Z.001). 109/ZM111 20.5.2011 SLEZACKOVA
2. ZRUS.VENTILATOR 30.8504-060 A NAHR.30.M304-060 . 035/ZM104 21.3.2012 SLEZACKOVA
3. ZRUS.PREVODOVKA 201.M405-000 A NAHR.201.M405-050. 056/ZM105 27.3.2013 SLEZACKOVA
4. ZRUS.KRYT PASU 30.M404-016 A NAHR.30.M404-066,ZRUS.KRYT PASU 30.M410-006 A NAHR.30.M410-056,ZRUS.KRYT PASU 30.M410-007 A NAHR.30.M410-057. 090/ZM110 19.5.2014 SLEZACKOVA
5. ZRUS.VENTILATOR 30.M304-060 A NAHR.30.M304-060. 120/ZM142 24.6.2014 SLEZACKOVA
6. PRIDAN KRYT PREVODOVKY 201.M404-022. 005/ZM013 2.2.2015 SLEZACKOVA
7. ZRUS.KARTAC 201.M304-020 A NAHR. 201.4814-400,ZRUS.TYC 30.M404-056 A NAHR.30.M304-018. 045/ZM032 4.3.2015 SLEZACKOVA
8. PRID.ODMEROVANI 262.012,ZRUS.KRYT PASU 30.M404-066. 017/ZM181 29.7.2015 SLEZACKOVA
9. PRIDANO - 2XPODLOZKA 6,4(90.150.50.004),2xSROUB M6x35(90.001.25.021). 228/ZM283 16.12.2015 SLEZACKOVA
10. PRID.8xSROUB M5x10(90.013.27.003),4xPODLOZKA 5,3(90.152.50.004),4xMATICE 5(90.100.55.003),8xSROUB M6x12(90.001.25.016), 2xSROUB M8x25(90.001.25.033). 044/ZM093 8.4.2016 SLEZACKOVA

Cislo Sestavy/Number of assembly/Nummer der Baugruppe; Verze (Ver.)/Version/Version; Nazev sestavy/Assembly title/Name der Baugruppe; Pozice (Poz.)/Position/Position; Objednaci cislo/Purchase order number/Bestellnummer; Nazev polozky/Volume title/Name der Position; Rozmer/Stock size/Abmessung

7.20. Kartáč / Brush / Bürste

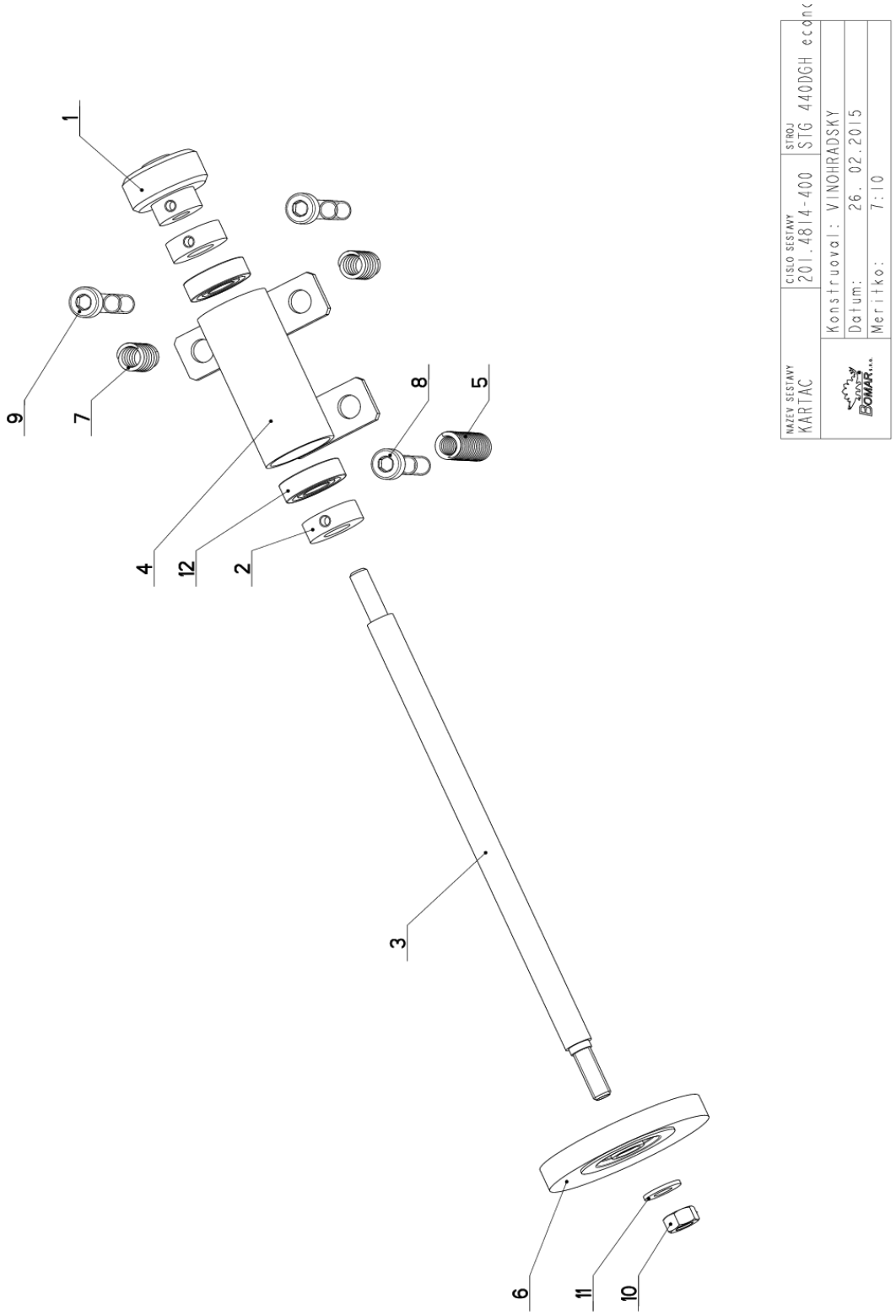

7.21. Kusovník / Piece list / Stückliste - Kartáč / Brush / Bürste

Cislo Sestavy	Ver.	Nazev sestavy
201.4814-400	0	KARTAC/BRUSH/BÜRSTE

Poz.	Objednaci cislo	Ver.	Nazev polozky	Rozmer	Ks
1	201.0814-204	0	KOLECKO / WHEEL / ROLLE	SESTAVA	1
2	30.0814-207	0	KROUZEK / RING / RING	d 25	2
3	30.4814-402	1	HRIDEL / SHAFT / WELLE	D 12	1
4	30.9214-301	2	DRZAK / HOLDER / HALTER		1
5	31.0305-211	0	PRUZINA / SPRING / FEDER	2x12x50x15.5	1
6	31.0814-208	0	KARTAC / BRUSH / BÜRSTE		1
7	31.1506-115	0	PRUZINA / SPRING / FEDER	1.6x12x25x7.5	2
8	90.001.25.038	0	SROUB IMBUS / ALLEN HEAD BOLT / IMBUSSCHRAUBE	M8X50	1
9	90.001.25.040	0	SROUB IMBUS / ALLEN HEAD BOLT / IMBUSSCHRAUBE	M8X60	2
10	90.100.55.005	0	MATICE / NUT / MUTTER	MATICE - M8	1
11	90.150.50.005	0	PODLOZKA / WASHER / UNTERLEGSCHEIBE	PODLOZKA 8.4	1
12	95.001.005	0	LOZISKO / BEARING / LAGER	6001 2RS	2

Cisla Sestavy/Number of assembly/Nummer der Baugruppe; Verze (Ver.)/Version/Version; Nazev sestavy/Assembly title/Name der Baugruppe; Pozice (Poz.)/Position/Position;
Objednaci cislo/Purchase order number/Bestellnummer; Nazev polozky/Volume title/Name der Position; Rozmer/Stock size/Abmessung

Cislo Sestavy	Ver.	Nazev sestavy
201.0814-204	0	KOLECKO/WHEEL/ROLLE

Poz.	Objednaci cislo	Ver.	Nazev polozky	Rozmer	Ks
1	30.0814-204.1	0	KOLECKO / /	d 35	1
2	30.0814-204.2	0	NABOJ / /	d 20	1

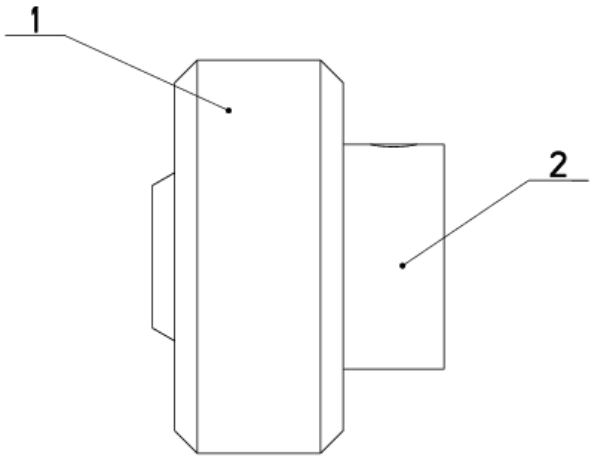

Cislo Sestavy/Number of assembly/Nummer der Baugruppe; Verze (Ver.)/Version/Version; Nazev sestavy/Assembly title/Name der Baugruppe; Pozice (Poz.)/Position/Position; Objednaci cislo/Purchase order number/Bestellnummer; Nazev polozky/Volume title/Name der Position; Rozmer/Stock size/Abmessung

Cislo Sestavy	Ver.	Nazev sestavy
201.M404-022	0	KRYT/COVER/ABDECKUNG

Poz.	Objednaci cislo	Ver.	Nazev polozky	Rozmer	Ks
1	30.M404-023	0	PLECH / PLATE / BLECH	P1x295	1
2	90.013.27.028	0	SROUB / BOLT / SCHRAUBE	M12X30_ISO_7380	3
3	90.152.50.006	0	PODLOZKA / WASHER / UNTERLEGSCHEIBE	M12 DIN6798	3
4	90.100.55.007	0	MATICE / NUT / MUTTER	MATICE _ M12	3

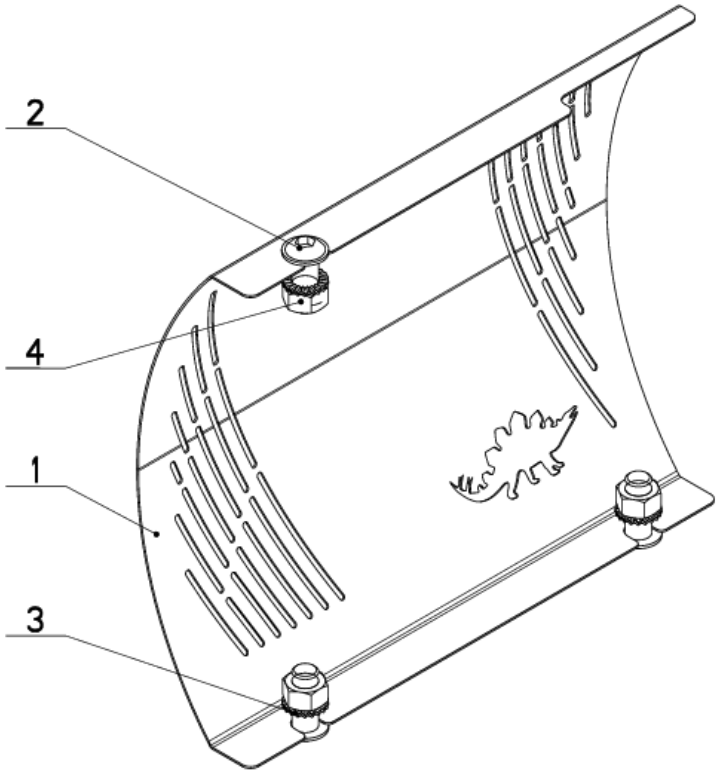

2:5

Cislo Sestavy/Number of assembly/Nummer der Baugruppe; Verze (Ver.)/Version/Version; Nazev sestavy/Assembly title/Name der Baugruppe; Pozice (Poz.)/Position/Position; Objednaci cislo/Purchase order number/Bestellnummer; Nazev polozky/Volume title/Name der Position; Rozmer/Stock size/Abmessung

Cislo Sestavy	Ver.	Nazev sestavy
201.M405-050	0	PREVODOVKA/TRANSMISSION /GETRIEBE

Poz.	Objednaci cislo	Ver.	Nazev polozky	Rozmer	Ks
1	30.0804-009	2	PODLOZKA / WASHER / UNTERLEGSCHEIBE	d 60	1
2	30.1804-010	0	PODLOZKA / WASHER / UNTERLEGSCHEIBE	d 70	1
3	30.2904-008	0	PERO / SPRING / FEDER	HR 12x8	1
4	30.4804-004	2	HRIDEL / SHAFT / WELLE	d 65	1
5	30.4804-006	0	PERO / SPRING / FEDER	HR 14x14	1
6	30.M405-051	0	KROUZEK DISTANCNI / DISTANCE RING / DISTANZRING	TR 55x8	1
7	30.M405-052	0	PRIRUBA / FLANGE / FLANSCHE	ODLITEK	1
8	90.005.55.034	0	SROUB 6HRANNY / 6 SIDED BOLT / SECHSKANTSCHRAUBE	SROUB M12X40	8
9	90.011.27.009	0	ZAPUSTNY IMBUS / COUNTERSINK BOLT / SENKSCHRAUBE	SROUB M12X20	2
10	90.150.50.007	0	PODLOZKA / WASHER / UNTERLEGSCHEIBE	PODLOZKA 13	8
11	95.001.027	0	LOZISKO / BEARING / LAGER	6309 2RS	2
12	99.002.040	0	PREVODOVKA SNEKOVA / WORM GEAR TRANSMISSION / SCHNECKENGETRIEBE	MU110 P100 B14	1

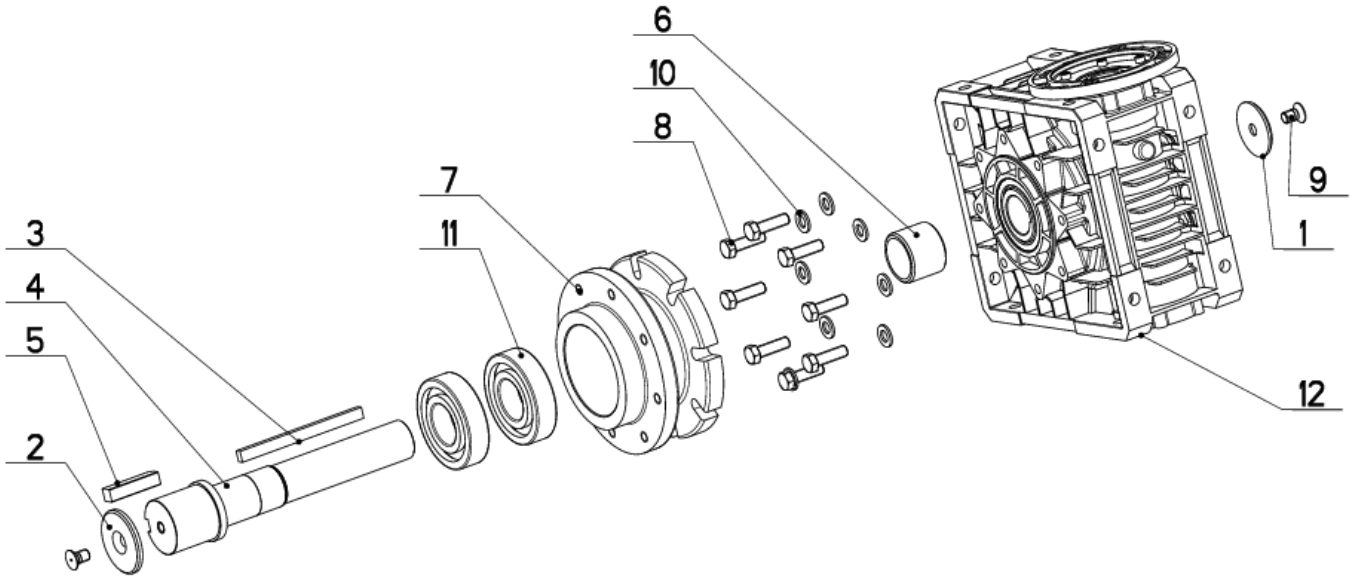

Cislo Sestavy/Number of assembly/Nummer der Baugruppe; Verze (Ver.)/Version/Version; Nazev sestavy/Assembly title/Name der Baugruppe; Pozice (Poz.)/Position/Position; Objednaci cislo/Purchase order number/Bestellnummer; Nazev polozky/Volume title/Name der Position; Rozmer/Stock size/Abmessung

Manual version: 1.16 / February 2018
Manual rev.: 2

7.25. Napínání / Tensioning / Spannung

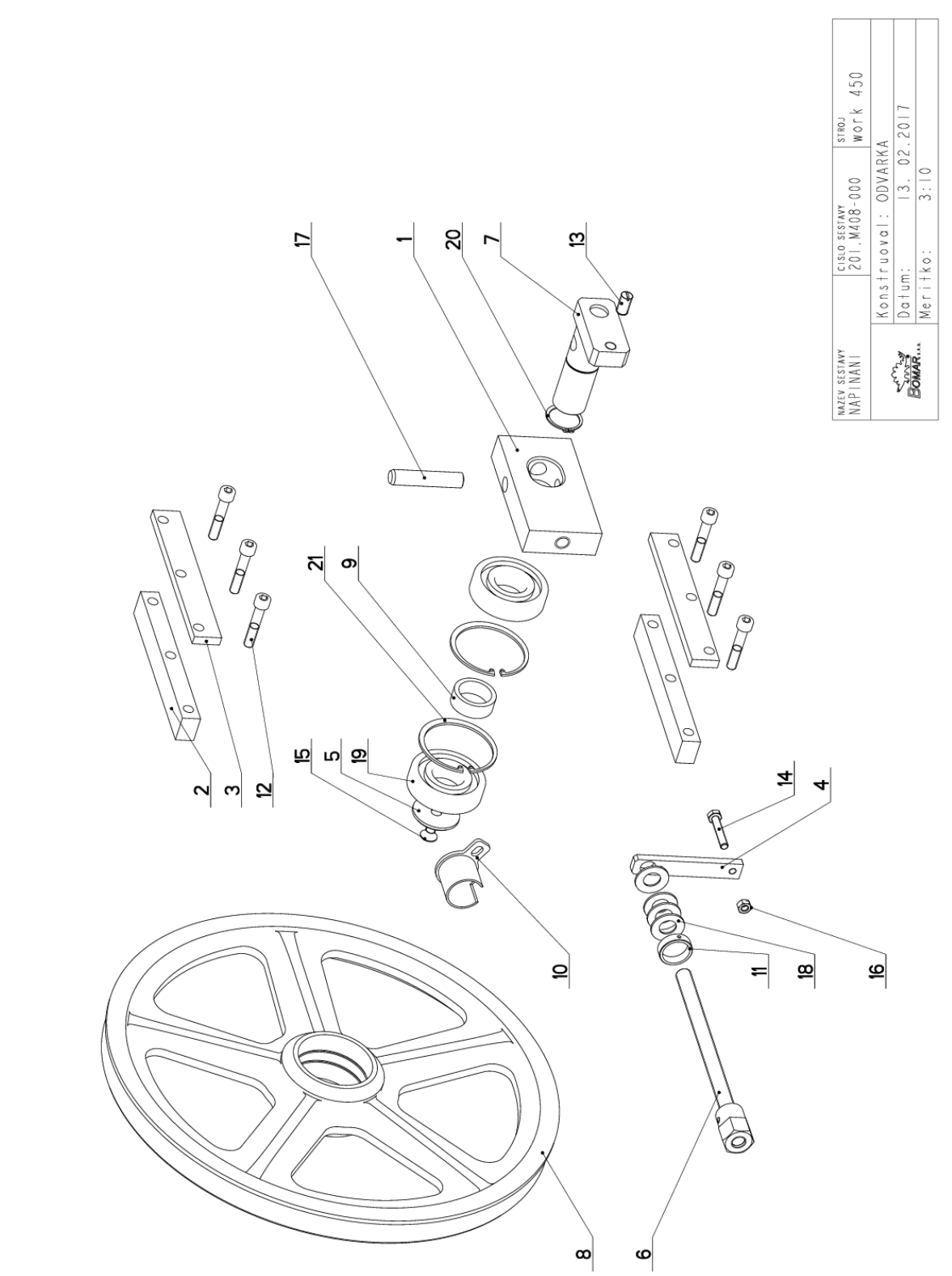

Cislo Sestavy 201.M408-000	Ver. 2	Nazev sestavy NAPINANI/TENSIONING/SPANNUNG

Poz.	Objednaci cislo	Ver.	Nazev polozky	Rozmer	Ks
1	30.0808-001	1	KOSTKA NAPINANI / TENSIONING CUBE / BANDSPANNUNGSWÜRFEL	80x30	1
2	30.0808-002	1	LISTA VODICI / LEAD TRIM / FÜHRUNGSLEISTE	30x20	2
3	30.0808-006	1	LISTA / TRIM / LEISTE	HR 30x10	2
4	30.1708-004	4	DRZAK / HOLDER / HALTER	HR 20x8	1
5	30.2908-001	1	PODLOZKA / WASHER / UNTERLEGSCHEIBE	d 50	1
6	30.4008-001	2	SROUB / BOLT / SCHRAUBE		1
7	30.4808-101	4	CEP NAPINANI / TENSIONING LUG / SPANNUNGSBOLZEN		1
8	30.4808-102	2	KOLO NAPINACI / TENSIONING WHEEL / UMLENKRAD	ODLITEK	1
9	30.4808-103	1	KROUZEK DISTANCNI / DISTANCE RING / DISTANZRING	TR 45x5	1
10	30.6908-102	1	DRZAK / HOLDER / HALTER		1
11	30.M208-001 (2)	0	KROUZEK / RING / RING	TR 35x6	1
12	90.001.25.053	0	SROUB IMBUS / ALLEN HEAD BOLT / IMBUSSCHRAUBE	M10X55	6
13	90.002.20.013	0	SROUB STAVECI / ADJUSTMENT BOLT / STELLSCHRAUBE	SROUB M12X25	1
14	90.005.55.020	0	SROUB 6HRANNY / 6 SIDED BOLT / SECHSKANTSCHRAUBE	SROUB M8X45	1
15	90.011.27.008 (1)	0	ZAPUSTNY IMBUS / COUNTERSINK BOLT / SENKSCHRAUBE	SROUB M10X20	1
16	90.100.55.005	0	MATICE / NUT / MUTTER	MATICE _ M8	1
17	90.300.0Z.003	0	KOLIK VALC. KAL. / CYLINDRICAL PIN TEMPERED / ZYLINDERSTIFT GEHARTET	KOLIK 16X80	1
18	90.350.0Z.002	0	PRUZINA TALIROVA / DISC SPRING / TELLERFEDER	35,5X18,3X2,0X2,8	4
19	95.001.026	0	LOZISKO / BEARING / LAGER	6307 2RS	2
20	95.800.014	0	SEGR HRIDEL. / OUTSIDE SAFETY RING / SICHERUNGSRING AUSSEN	POJISTNY KROUZEK 35	1
21	95.801.013	0	SEGR DIRA / INSIDE SAFETY RING / SICHERUNGSRING INNEN	POJISTNY KROUZEK 80	2

1.ZRUS.SROUB M12x20(90.011.27.009) A NAHR.M10x20(90.011.27.008). 110/ZM212 21.6.2012 SLEZACKOVA
2.ZRUSEN KROUZEK 30.3508-004 A NAHR.30.M208-001. 017/ZM050 13.2.2017 SLEZACKOVA

Cislo Sestavy/Number of assembly/Nummer der Baugruppe; Verze (Ver.)/Version/Version; Nazev sestavy/Assembly title/Name der Baugruppe; Pozice (Poz.)/Position/Position;
Objednaci cislo/Purchase order number/Bestellnummer; Nazev polozky/Volume title/Name der Position; Rozmer/Stock size/Abmessung

7.27. Vedení pásu / Belt guide / Sägebandführung

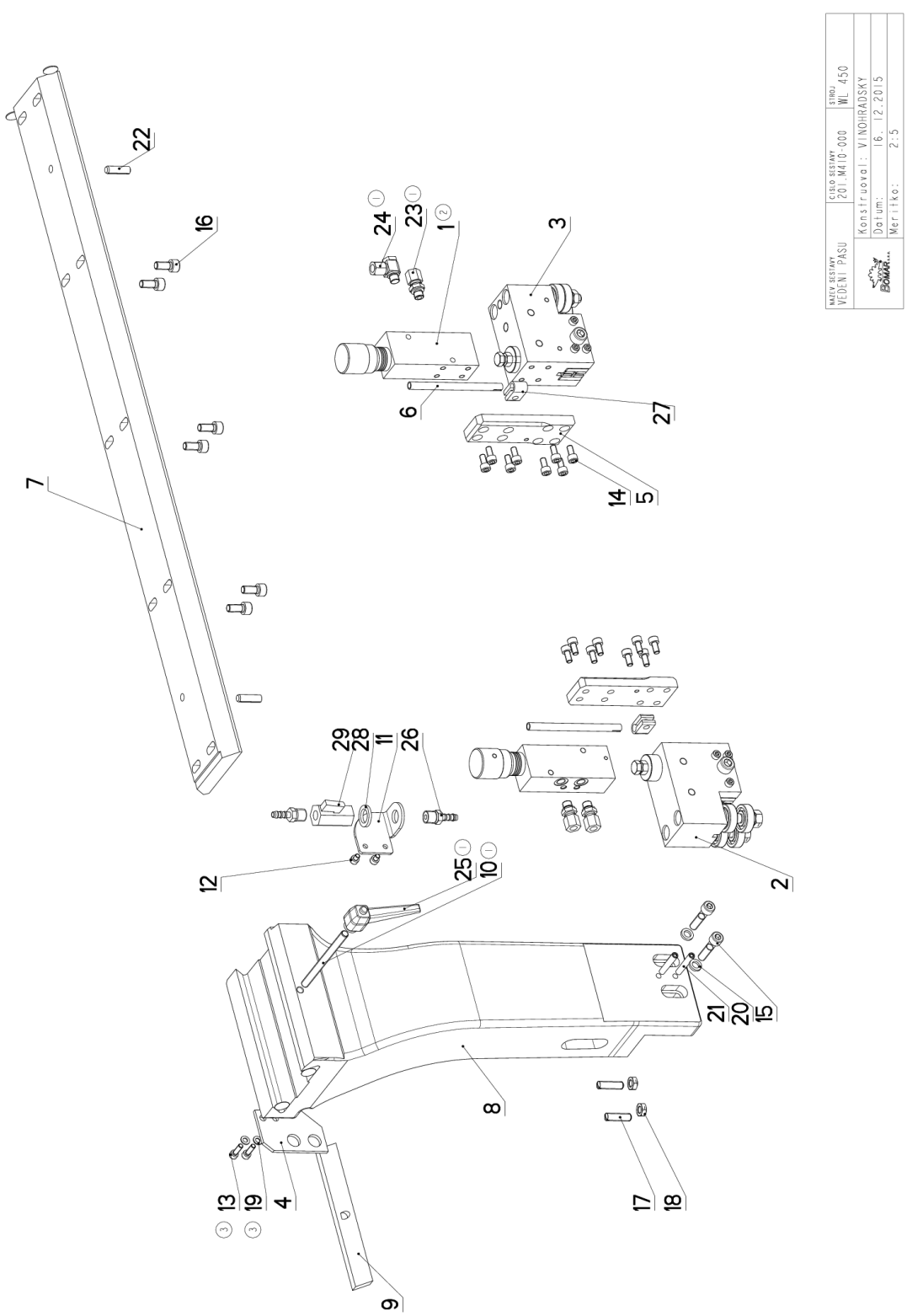

Cislo Sestavy	Ver.	Nazev sestavy
201.M410-000	3	VEDENI PASU/BELT GUIDE/SÄGEBANDFÜHRUNG

Poz.	Objednaci cislo	Ver.	Nazev polozky	Rozmer	Ks
1	251.077 (2)	0	REGULACE PRITLAKU / PRESSURE REGULATION / SCHNITTDRUCKREGULATION		2
2	201.4810-200	2	KOSTKA VODICI / LEAD CUBE / FÜHRUNGSKLOTZ		1
3	201.Y310-400	1	KOSTKA VODICI / LEAD CUBE / FÜHRUNGSKLOTZ		1
4	30.1816-210	0	DRZAK / HOLDER / HALTER	P 4x50	1
5	30.2016-006	0	DESKA / BOARD / PLATTE	HR 40x12	2
6	30.3510-004	0	TRUBKA / TUBE / ROHR	TR 8x 1	2
7	30.M410-002	2	LISTA VODICI / LEAD TRIM / FÜHRUNGSLEISTE	HR 90x20	1
8	30.M410-004	7	KONZOLA / CONSOLE / KONSOLE		1
9	30.M410-008	0	LISTA / TRIM / LEISTE	HR 25x6	1
10	30.M410-011 (1)	0	TYC ZAVITOVA / THREADED POLE / GEWINDESTANGE	M 8	1
11	30.Y310-008	0	DRZAK / HOLDER / HALTER	P3-50	1
12	90.001.25.006	0	SROUB IMBUS / ALLEN HEAD BOLT / IMBUSSCHRAUBE	M5X6	2
13	90.001.25.009 (3)	0	SROUB IMBUS / ALLEN HEAD BOLT / IMBUSSCHRAUBE	M5X16	2
14	90.001.25.016	0	SROUB IMBUS / ALLEN HEAD BOLT / IMBUSSCHRAUBE	M6X12	16
15	90.001.25.035	0	SROUB IMBUS / ALLEN HEAD BOLT / IMBUSSCHRAUBE	M8X35	2
16	90.001.25.105	0	SROUB IMBUS / ALLEN HEAD BOLT / IMBUSSCHRAUBE	M8X18	7
17	90.002.2D.022	0	SROUB STAVECI / ADJUSTMENT BOLT / STELLSCHRAUBE	SROUB M8X30	2
18	90.101.55.001	0	MATICE / NUT / MUTTER	MATICE M8	2
19	90.150.50.003 (3)	0	PODLOZKA / WASHER / UNTERLEGSCHEIBE	PODLOZKA 5,3	2
20	90.163.00.001	0	PODLOZKA / WASHER / UNTERLEGSCHEIBE	NORD-LOCK	2
21	90.302.0Z.001	0	KUZEL. KOLIK S ZAV. / TAPER PIN + THREAD / KEGELBOLZEN + GEWINDE	KOLIK 6X36	2
22	90.303.0Z.021	0	KOLIK PRUZNY / PIN / BOLZEN	KOLIK 8X28	2
23	92.002.102 (1)	0	SROUBENI / BOLTING / VERSCHRAUBUNG	S-GEV-8LLR	3
24	92.003.104 (1)	0	SROUBENI UHLOVE / ANGLE BOLTING / WINKELVERSCHRAUBUNG	607002	1
25	94.008.020 (1)	0	UTAHOVACI PAKA / /	M8	1
26	94.202.002	0	REDUKCE / REDUCTION / ADAPTOR / REDUKTION	REDUKCE 6/R1/4"	2
27	94.204.001	0	DRZAK / HOLDER / HALTER		2
28	96.081.001	0	KROUZEK TESNICI / SEAL RING / DICHTUNGSRING	23x15x3	1
29	99.260.003	0	VENTIL / VALVE / VENTIL	1/4"	1

1. PRIDANA ZAVITOVA TYC 30.M410-011, NAHRAZENA UTAHOVACI PAKA 94.008.003 ZA 94.008.020, NAHRAZENO SROUBENI 93.007.002 (4x) ZA 92.002.102 (3x) A 92.003.104 (1x), 222/ZM264, 22.9.2011, ODVARKA
2.ZRUS.REGULACE 201.2016-000 A NAHR.251.077. 295/ZM050 14.2.2012 SLEZACKOVA
3.PRIDAN2xSROUB M5x16(90.001.25,009),2xPODLOZKA 5,3(90.150.50.003).228/ZM283 16.12.2015 SLEZACKOVA

Cislo Sestavy/Number of assembly/Nummer der Baugruppe; Verze (Ver.)/Version/Version; Nazev sestavy/Assembly title/Name der Baugruppe; Pozice (Poz.)/Position/Position; Objednaci cislo/Purchase order number/Bestellnummer; Nazev polozky/Volume title/Name der Position; Rozmer/Stock size/Abmessung

7.29. Kostka vodící / Lead cube / Führungsklotz

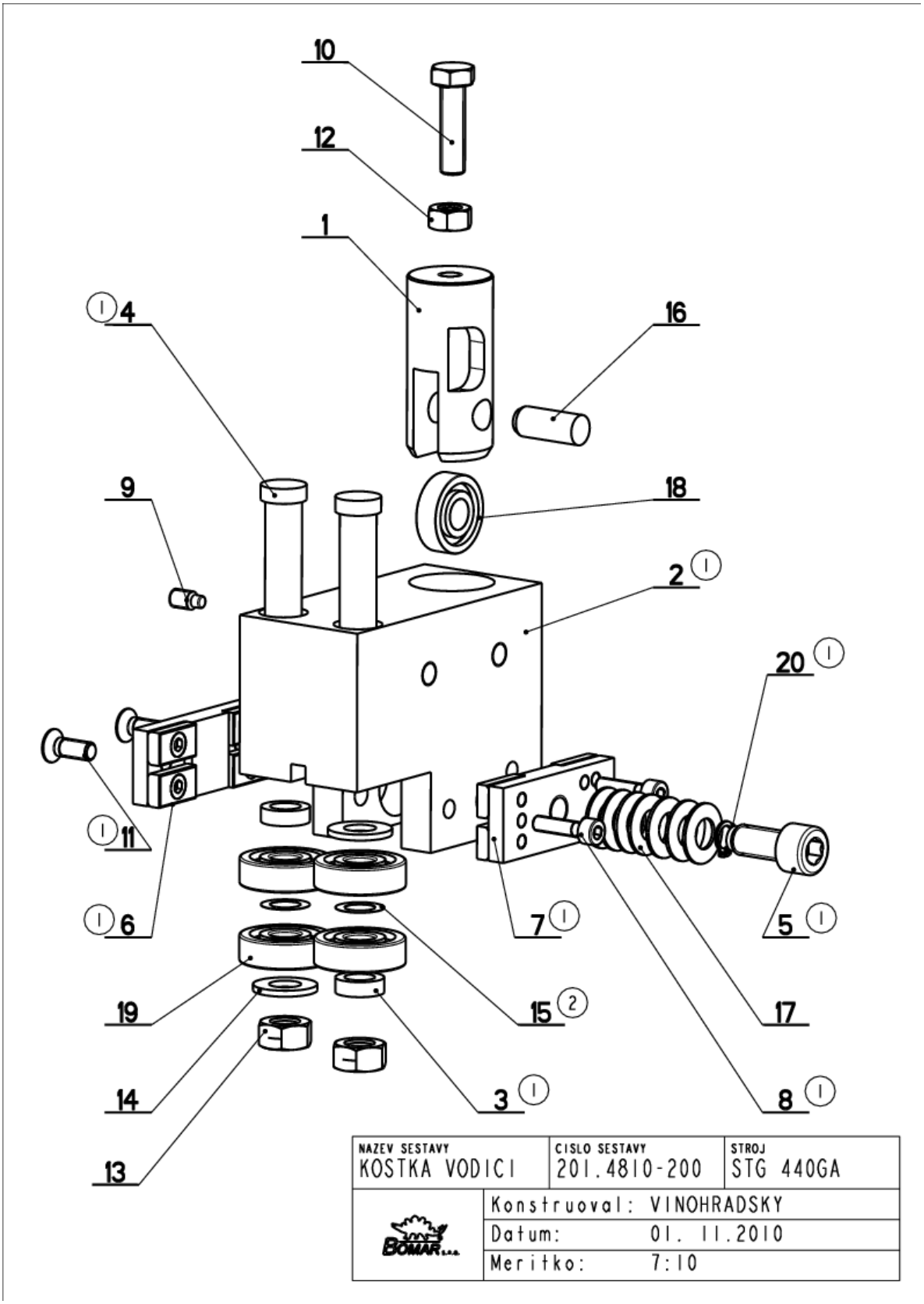

7.30. Kusovník / Piece list / Stückliste - Kostka vodící / Lead cube / Führungsklotz

Cislo Sestavy 201.4810-200	Ver. 2	Nazev sestavy KOSTKA VODICI/LEAD CUBE/FÜHRUNGSKLOTZ		

Poz.	Objednaci cislo	Ver.	Nazev polozky	Rozmer	Ks
1	30.1810-202	3	DRZAK / HOLDER / HALTER	TYC 28	1
2	30.1810-203 (1)	0	KOSTKA VODICI / LEAD CUBE / FÜHRUNGSKLOTZ	TYC 80x50	1
3	30.C210-403 (1)	1	DISTANC / DISTANCE / DISTANZ	TR 16x3	2
4	30.Y310-212 (1)	0	EXCENTR / CAM / EXZENTER	d 15	2
5	30.Y310-306 (1)	0	SROUB IMBUS / ALLEN HEAD BOLT / IMBUSSCHRAUBE	M10x25	1
6	30.Y310-310 (1)	0	DRZAK TVRDOKOVU / POA HOLDER / HM-HALTER		1
7	30.Y310-320 (1)	0	DRZAK TVRDOKOVU / POA HOLDER / HM-HALTER		1
8	90.001.25.010 (1)	0	SROUB IMBUS / ALLEN HEAD BOLT / IMBUSSCHRAUBE	M5X20	3
9	90.004.20.002	0	SROUB STAVECI / ADJUSTMENT BOLT / STELLSCHRAUBE	SROUB M6X12	1
10	90.005.55.017	0	SROUB 6HRANNY / 6 SIDED BOLT / SECHSKANTSCHRAUBE	SROUB M8X30	1
11	90.011.27.017 (1)	0	SROUB ZAPUSTNY / COUNTERSINK BOLT / SENKSCHRAUBE	SROUB M6X16	2
12	90.100.55.005	0	MATICE / NUT / MUTTER	MATICE - M8	1
13	90.100.55.006	0	MATICE / NUT / MUTTER	MATICE - M10	2
14	90.150.50.006	0	PODLOZKA / WASHER / UNTERLEGSCHEIBE	PODLOZKA 10,5	2
15	90.154.50.001 (2)	0	PODLOZKA / WASHER / UNTERLEGSCHEIBE	10x16x0.1	2
16	90.301.02.009	0	KOLIK VALCOVY / CYLINDRICAL PIN SOFT / ZYLINDERSTIFT WEICH	KOLIK 10X26	1
17	90.350.02.005	0	PRUZINA TALIROVA / DISC SPRING / TELLERFEDER	20X10.2X1	7
18	95.001.004	0	LOZISKO / BEARING / LAGER	6000 2RS	1
19	95.001.014	0	LOZISKO / BEARING / LAGER	6200 2RS	4
20	95.800.002 (1)	0	KROUZEK POJIST.VNEJS / OUTSIDE SAFETY RING / SICHERUNGSRING AUßEN	POJISTNY KROUZEK 8	1

1.ZRUS.DRZAK TVRDOKOVU 30.0810-005 A NAHR. 30.Y310-310,30.Y310-320,ZRUS.EXCENTR 30.0810-009,30.0810-010
A NAHR.30.Y310-212,ZRUS.KOSTKA 30.1810-201 A NAHR.30.1810-203,ZRUS.SOUC.30.0810-007,30.0810-103,30.0810-104,
90.001.55.082,90.011.27.022,PRID.SOUCASTI 30.C210-403,30.Y310-306,90.011.27.017,90.001.25.010,95.800.002.
ZM172 27.1.2010 SLEZACKOVA
2.PRIDANA 2xPODLOZKA 10x16x0.1 (90.154.50.001). 277/ZM294 1.11.2010 SLEZACKOVA

7.31. Kostka vodící / Lead cube / Führungsklotz

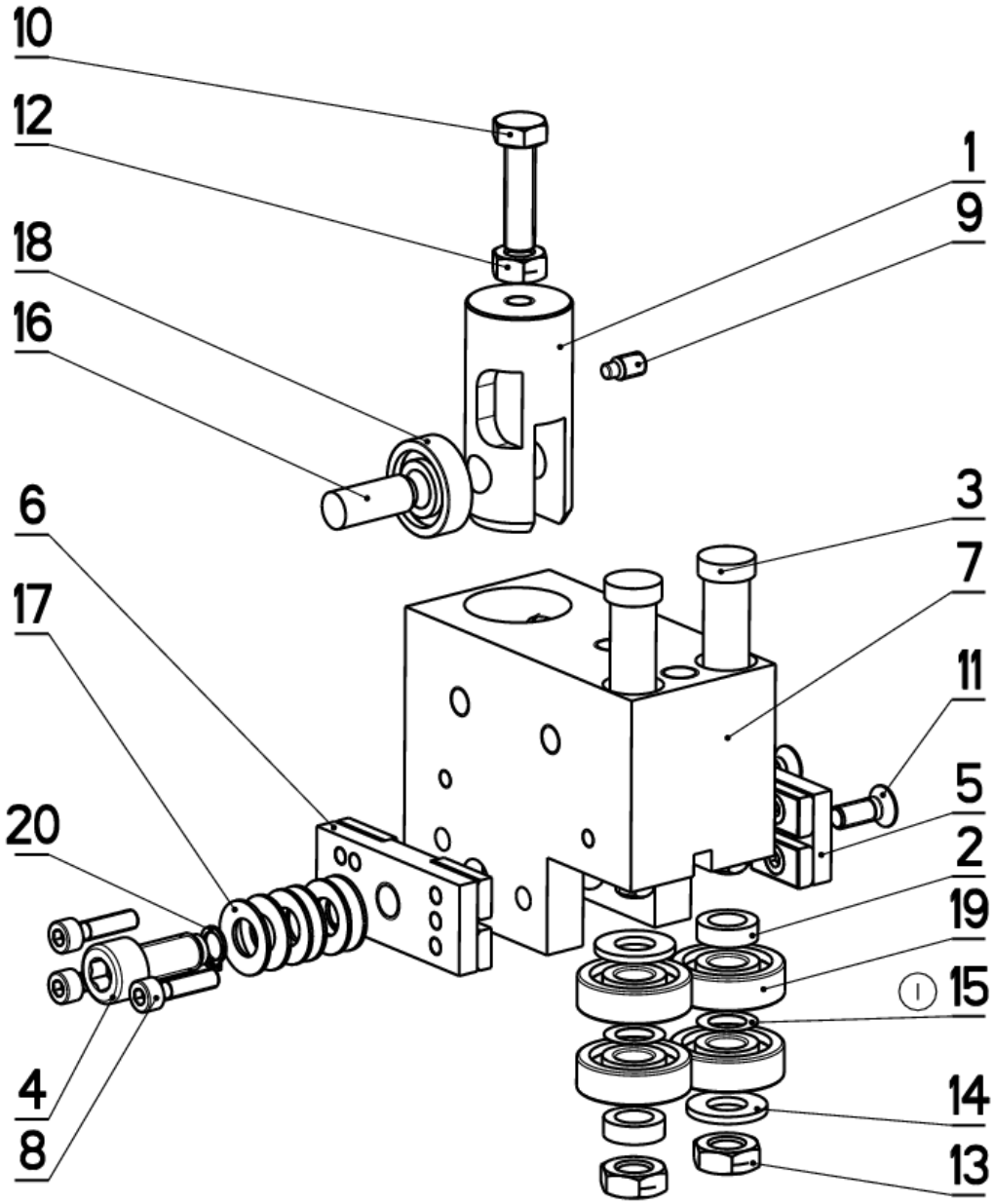

NAZEV SESTAVY	CISLO SESTAVY	STROJ
KOSTKA VODICI	201.Y310-400	IN360
	Konstruoval: HLADIL	
	Datum: 01. 11.2010	
	Meritko: 7:10	

7.32. Kusovník / Piece list / Stückliste - Kostka vodící / Lead cube / Führungsklotz

Cislo Sestavy 201.Y310-400	Ver. 1	Nazev sestavy KOSTKA VODICI/LEAD CUBE/FÜHRUNGSKLOTZ			
Poz.	Objednaci cislo	Ver.	Nazev polozky	Rozmer	Ks
1	30.1810-102	3	DRZAK / HOLDER / HALTER	TYC 28	1
2	30.C210-403	1	DISTANC / DISTANCE / DISTANZ	TR 16x3	2
3	30.Y310-212	0	EXCENTR / CAM / EXZENTER	d 15	2
4	30.Y310-306	0	SROUB IMBUS / ALLEN HEAD BOLT / IMBUSSCHRAUBE	M10x25	1
5	30.Y310-310	0	DRZAK TVRDOKOVU / POA HOLDER / HM-HALTER		1
6	30.Y310-320	0	DRZAK TVRDOKOVU / POA HOLDER / HM-HALTER		1
7	30.Y310-401	3	KOSTKA VODICI / LEAD CUBE / FÜHRUNGSKLOTZ	HR 80x50	1
8	90.001.25.010	0	SROUB IMBUS / ALLEN HEAD BOLT / IMBUSSCHRAUBE	M5X20	3
9	90.004.20.002	0	SROUB STAVECI / ADJUSTMENT BOLT / STELLSCHRAUBE	SROUB M6X12	1
10	90.005.55.017	0	SROUB 6HRANNY / 6 SIDED BOLT / SECHSKANTSCHRAUBE	SROUB M8X30	1
11	90.011.27.017	0	SROUB ZAPUSTNY / COUNTERSINK BOLT / SENKSCHRAUBE	SROUB M6X16	2
12	90.100.55.005	0	MATICE / NUT / MUTTER	MATICE - M8	1
13	90.101.55.002	0	MATICE / NUT / MUTTER	MATICE M10	2
14	90.150.50.006	0	PODLOZKA / WASHER / UNTERLEGSCHEIBE	PODLOZKA 10,5	2
15	90.154.50.001 (1)	0	PODLOZKA / WASHER / UNTERLEGSCHEIBE	10x16x0.1	2
16	90.301.02.009	0	KOLIK VALCOVY / CYLINDRICAL PIN SOFT / ZYLINDERSTIFT WEICH	KOLIK 10X26	1
17	90.350.02.005	0	PRUZINA TALIROVA / DISC SPRING / TELLERFEDER	20X10.2X1	6
18	95.001.004	0	LOZISKO / BEARING / LAGER	6000 2RS	1
19	95.001.014	0	LOZISKO / BEARING / LAGER	6200 2RS	4
20	95.800.002	0	KROUZEK POJIST.VNEJS / OUTSIDE SAFETY RING / SICHERUNGSRING AUßEN	POJISTNY KROUZEK 8	1

1.PRIDANA PODLOZKA 90.154.50.001 . 277/ZM294 1.11.2010 SLEZACKOVA

7.33. Válec zvedací / Lifting cylinder / Hebezylinder

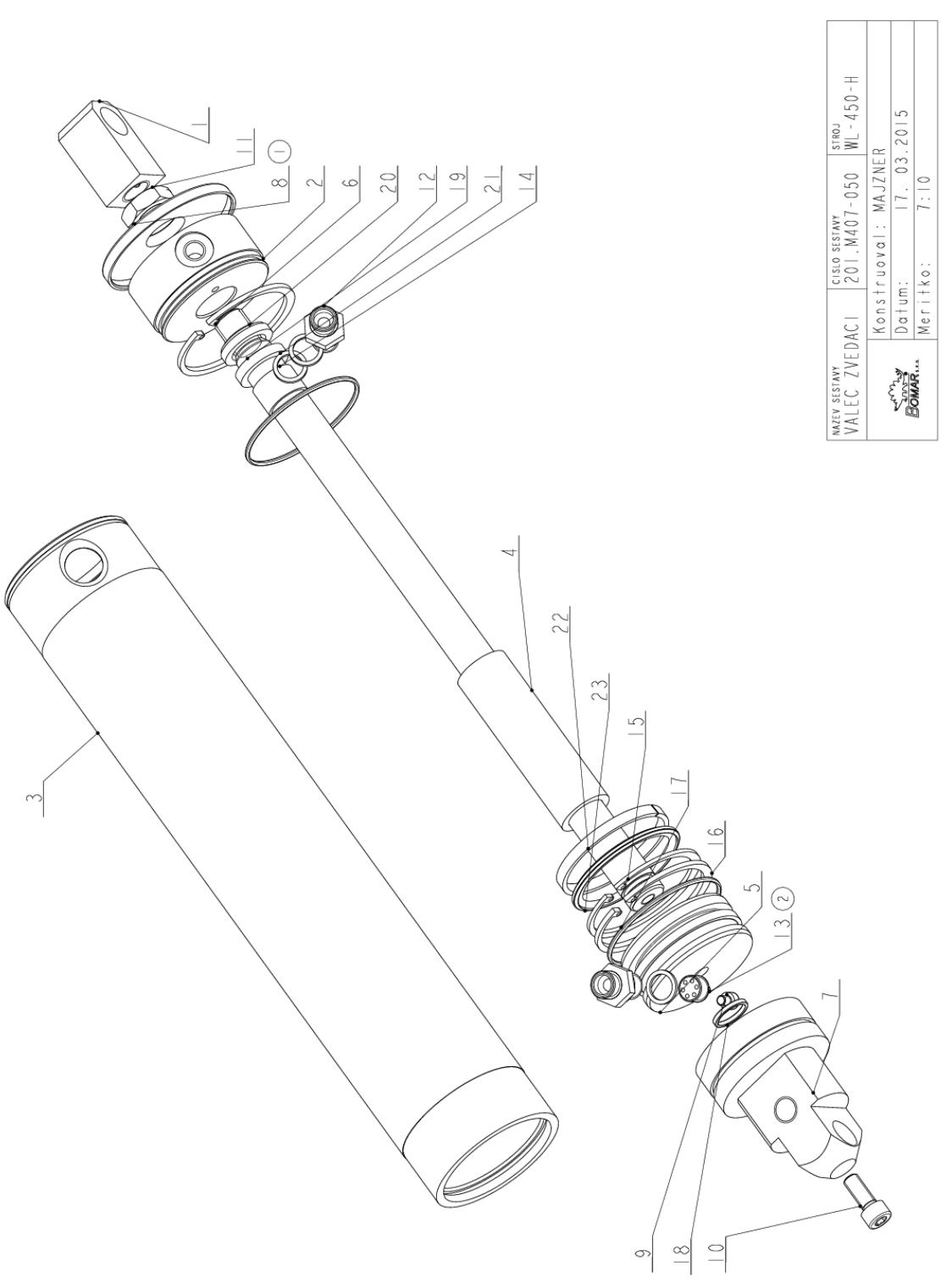

Manual version: 1.16 / February 2018
Manual rev.: 2

7.34. Kusovník / Piece list / Stückliste - Válec zvedací / Lifting cylinder / Hebezylinder

Cislo Sestavy	Ver.	Nazev sestavy
201.M407-050	2	VALEC ZVEDACI/LIFTING CYLINDER/HEBEZYLINDER

Poz.	Objednaci cislo	Ver.	Nazev polozky	Rozmer	Ks
1	30.0807-006	2	DRZAK / HOLDER / HALTER	TYC 25x25	1
2	30.1807-001	1	VIKO / COVER / DECKEL	TYC 70	1
3	30.1807-002	6	VALEC / ROLLER / ZYLINDER	TRUBKA 73/63	1
4	30.4807-003	0	TRUBKA / TUBE / ROHR	TR28x4	1
5	30.6207-507	1	PIST / PISTON / KOLBEN	D65	1
6	30.8307-203	2	PISTNICE / PISTON ROD / KOLBENSTANGE	d20	1
7	30.M407-051	2	VIKO / COVER / DECKEL	d 65	1
8	31.1807-006 (1)	0	VIKO / COVER / DECKEL		1
9	90.001.25.006	0	SROUB IMBUS / ALLEN HEAD BOLT / IMBUSSCHRAUBE	M5X6	1
10	90.001.25.032	0	SROUB IMBUS / ALLEN HEAD BOLT / IMBUSSCHRAUBE	8x20	1
11	90.101.55.003	0	MATICE / NUT / MUTTER	MATICE M16	1
12	92.002.001	0	SROUBENI PRIME / DIRECT BOLTING / GERADE VERSCHRAUBUNG	GES 08LR	2
13	92.151.008 (2)	0	VENTIL POJISTNY / SAFETY VALVE / SICHERUNGSVENTIL	VPN-H 1/4"	1
14	95.700.003	0	POUZDRO / SLEEVE / BÜCHSE	20X15	1
15	95.801.011	0	SEGR DIRA / INSIDE SAFETY RING / SICHERUNGSRING INNEN	POJISTNY KROUZEK 63	1
16	95.801.012	0	SEGR DIRA / INSIDE SAFETY RING / SICHERUNGSRING INNEN	POJISTNY KROUZEK 65	2
17	96.001.016	0	O-KROUZEK STATIC / STATIC O RING / O-RING STATISCH	60X2	2
18	96.002.007	0	KROUZEK O DYNAMICKY / DYNAMIC O RING / O-RING DYNAMISCH	16x2 NBR 70SH	1
19	96.041.002	0	TESNENI / SEALING / DICHTUNG	601-20x28x5	1
20	96.060.002	0	KROUZEK STIRACI / SCRAPER RING / ABSTREIFRING	KROUZEK STIRACI 20	1
21	96.082.002	0	TESNENI / SEAL RING / DICHTUNGSRING	13/17x1.5 CU	3
22	96.084.002	0	KROUZEK VODICI / LEAD RING / FÜHRUNGSRING	GP6500630-T47	1
23	96.900.016	0	TESNENI KOMBINOVANE / COMBINATION SEALING / KOMBIDICHTUNG	PTQ200630	1

1. PRIDANO VIKO 31.1807-006. 095/ZM101 6.5.2011 SLEZACKOVA
2. VENTIL 92.151.001 PRECISLOVAN NA 92.151.008. 222/ZM211 29.7.2013 SLEZACKOVA

7.35. Podstavec svěráku / Vice base / Schraubstockuntersatz

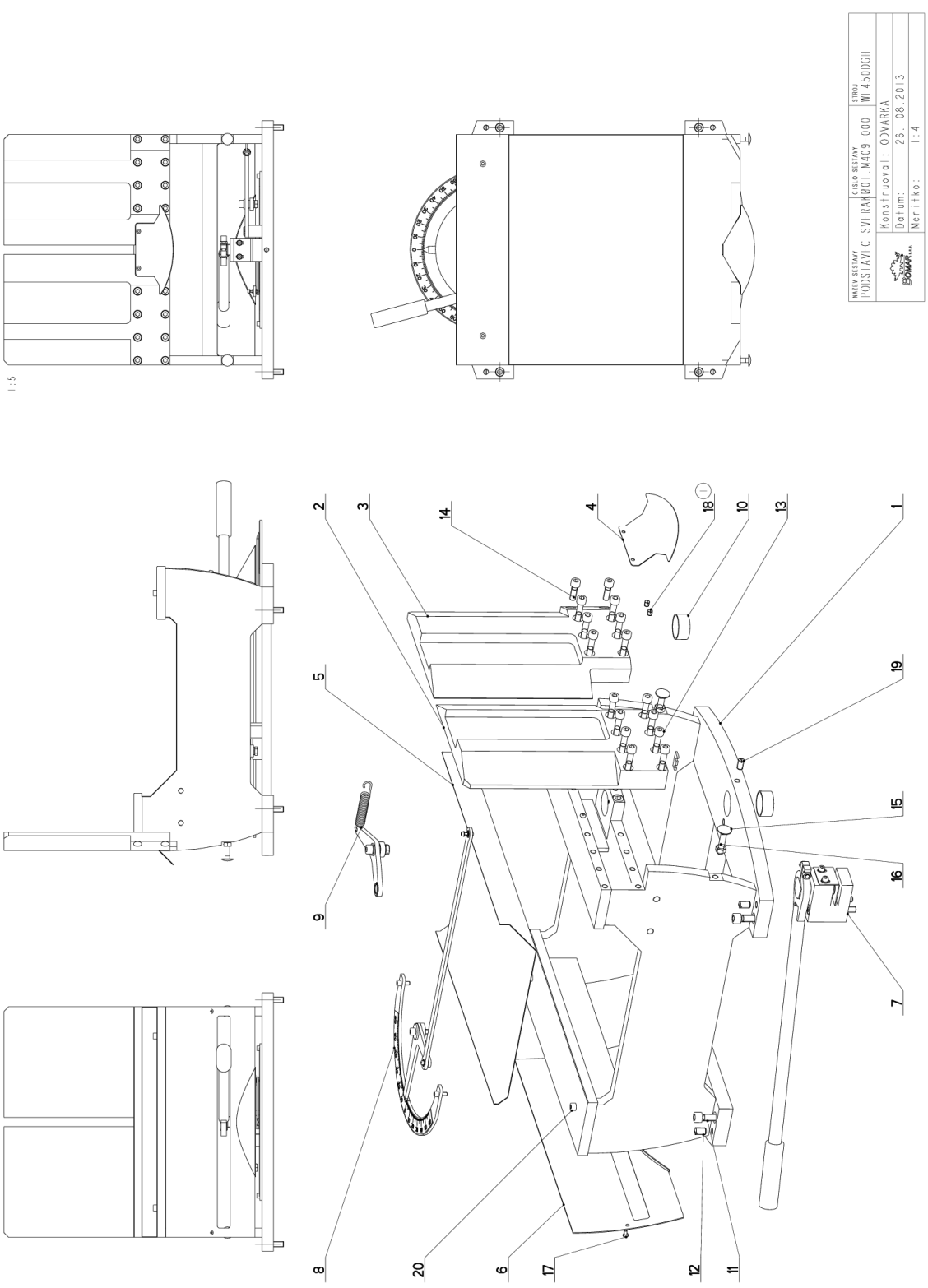

7.36. Kusovník / Piece list / Stückliste - Podstavec svěráku / Vice base / Schraubstockuntersatz

Cislo Sestavy	Ver.	Nazev sestavy
201.M409-000	1	PODSTAVEC SVERAKU/VICE BASE/SCHRAUBSTOCKUNTERSATZ

Poz.	Objednaci cislo	Ver.	Nazev polozky	Rozmer	Ks
1	30.M409-001	4	PODSTAVEC SVERAKU / VICE BASE / SCHRAUBSTOCKUNTERSATZ		1
2	30.M409-002	1	CELIST / BOARD / PLATTE	P 40x240	1
3	30.M409-003	1	CELIST / BOARD / PLATTE	P 40x240	1
4	30.M409-005	0	KRYT / COVER / ABDECKUNG	P 1x110	1
5	30.M409-006	0	KRYT / COVER / ABDECKUNG	P 1x498	1
6	30.M409-007	0	KRYT / COVER / ABDECKUNG		1
7	201.M209-010	0	BRZDA / BRAKE / BREMSE		1
8	201.M409-020	0	ODMERovani / MEASURING / GEHRUNGSMESSUNG		1
9	201.M409-030	0	DORAZ / STOP PIECE / ANSCHLAG		1
10	95.700.045	0	POUZDRO / SLEEVE / BÜCHSE	KU 40x20	2
11	90.001.25.059	0	SROUB IMBUS / ALLEN HEAD BOLT / IMBUSSCHRAUBE	M12X35	4
12	90.002.2D.018	0	SROUB STAVECI / ADJUSTMENT BOLT / STELLSCHRAUBE	SROUB M12X20	5
13	90.001.25.052	0	SROUB IMBUS / ALLEN HEAD BOLT / IMBUSSCHRAUBE	M10X50	14
14	90.001.25.048	0	SROUB IMBUS / ALLEN HEAD BOLT / IMBUSSCHRAUBE	M10X30	2
15	90.006.50.003	0	SROUB VRATOVY / LAG BOLT / SCHLOSSSSCHRAUBE	SROUB M10X50	2
16	90.100.55.006	0	MATICE / NUT / MUTTER	MATICE - M10	2
17	90.013.27.003	0	SROUB / BOLT / SCHRAUBE	M5X10	4
18	90.002.2D.011 (1)	0	SROUB STAVECI / ADJUSTMENT BOLT / STELLSCHRAUBE	SROUB M8X10	2
19	90.002.2D.015	0	SROUB STAVECI / ADJUSTMENT BOLT / STELLSCHRAUBE	SROUB M10X20	1
20	90.001.25.031	0	SROUB IMBUS / ALLEN HEAD BOLT / IMBUSSCHRAUBE	8x16	2

1.PRIDAN 2xSROUB STAVECI M8x10(90.002.2D.011). 219/ZM241 4.10.2013 SLEZACKOVA

Cislo Sestavy/Number of assembly/Nummer der Baugruppe; Verze (Ver.)/Version/Version; Nazev sestavy/Assembly title/Name der Baugruppe; Pozice (Poz.)/Position/Position;
Objednaci cislo/Purchase order number/Bestellnummer; Nazev polozky/Volume title/Name der Position; Rozmer/Stock size/Abmessung

Cislo Sestavy	Ver.	Nazev sestavy
201.M209-010	0	BRZDA/BRAKE/BREMSE

Poz.	Objednaci cislo	Ver.	Nazev polozky	Rozmer	Ks
1	30.M209-011	0	KOSTKA / CUBE / WÜRFEL	HR 70x50	1
2	30.M209-013	0	PLECH / PLATE / BLECH	P 1,5x50	1
3	90.005.55.XXX	0	SROUB 6HRANNY / 6 SIDED BOLT / SECHSKANTSCHRAUBE	SROUB M24X50	1
4	30.LC02-003		PAKA / /	SVARENO	1
5	90.001.25.103	0	SROUB IMBUS / ALLEN HEAD BOLT / IMBUSSCHRAUBE	M10X75	2
6	90.001.25.016	0	SROUB IMBUS / ALLEN HEAD BOLT / IMBUSSCHRAUBE	M6X12	2
7	90.150.50.004	0	PODLOZKA / WASHER / UNTERLEGSCHEIBE	PODLOZKA 6,4	2
8	94.004.502	0	RUKOJET / HANDLE / GRIFF	D22	1
9	90.100.55.05		MATICE M8 ZN / /	MATICE M8	1
10	90.005.55.017	0	SROUB 6HRANNY / 6 SIDED BOLT / SECHSKANTSCHRAUBE	SROUB M8X30	1

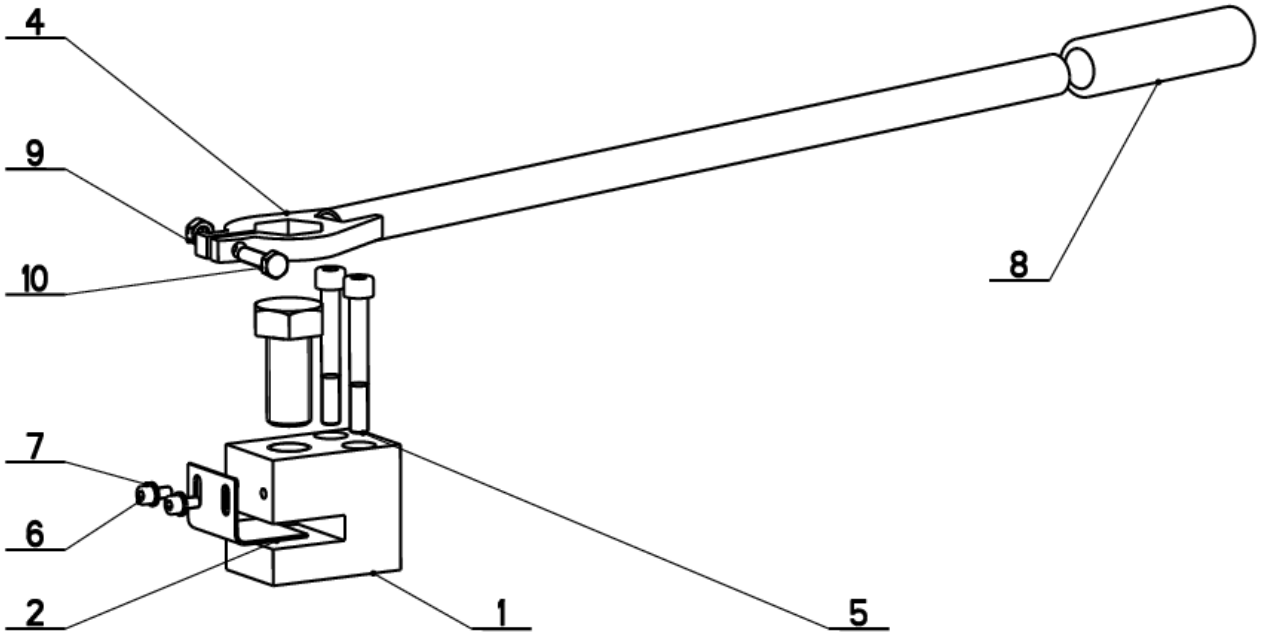

Cislo Sestavy/Number of assembly/Nummer der Baugruppe; Verze (Ver.)/Version/Version; Nazev sestavy/Assembly title/Name der Baugruppe; Pozice (Poz.)/Position/Position; Objednaci cislo/Purchase order number/Bestellnummer; Nazev polozky/Volume title/Name der Position; Rozmer/Stock size/Abmessung

Cislo Sestavy	Ver.	Nazev sestavy
201.M409-020	0	ODMEROVANI/MEASURING/GEHRUNGSMESSUNG

Poz.	Objednaci cislo	Ver.	Nazev polozky	Rozmer	Ks
1	30.M209-021	0	CEP / LUG / BOLZEN	d 30	1
2	30.M209-022	0	UKAZATEL / INDICATOR / ZEIGER	P 5x113	1
3	30.M209-023	0	PLECH / SCALE / SKALA	P 5x180	1
4	30.M209-027	0	STUPNICE / SCALE / SKALA	P 0,5x117	1
5	30.M409-029	0	TYC / POLE / STANGE	P 5x23	1
6	90.001.25.003	0	SROUB IMBUS / ALLEN HEAD BOLT / IMBUSSCHRAUBE	M4X12	1
7	90.001.25.004	0	SROUB IMBUS / ALLEN HEAD BOLT / IMBUSSCHRAUBE	M4X16	1
8	90.001.25.017	0	SROUB IMBUS CERNENY / ALLEN HEAD BOLT / IMBUSSCHRAUBE	M6X16	2
9	90.001.55.083	0	SROUB IMBUS / ALLEN HEAD BOLT / IMBUSSCHRAUBE	M8X30	1
10	90.100.55.002	0	MATICE / NUT / MUTTER	MATICE _ M4	1
11	90.150.50.002	0	PODLOZKA / WASHER / UNTERLEGSCHEIBE	PODLOZKA 4,3	5
12	90.151.50.005	0	PODLOZKA / WASHER / UNTERLEGSCHEIBE	PODLOZKA 8	1
13	95.001.002	0	LOZISKO / BEARING / LAGER	624 2RS	2

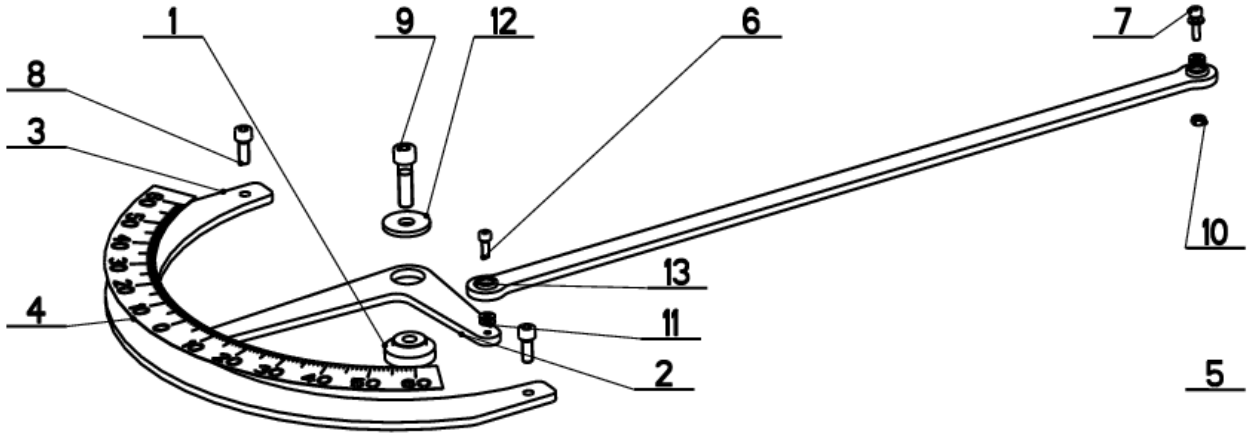

Cislo Sestavy/Number of assembly/Nummer der Baugruppe; Verze (Ver.)/Version/Version; Nazev sestavy/Assembly title/Name der Baugruppe; Pozice (Poz.)/Position/Position; Objednaci cislo/Purchase order number/Bestellnummer; Nazev polozky/Volume title/Name der Position; Rozmer/Stock size/Abmessung

Cislo Sestavy	Ver.	Nazev sestavy
201.M409-030	1	DORAZ/STOP PIECE/ANSCHLAG

Poz.	Objednaci cislo	Ver.	Nazev polozky	Rozmer	Ks
1	30.M409-031	1	PAKA / LEVER / HEBEL	P 8x69	1
2	31.0206-005	0	PRUZINA / SPRING / FEDER	2.50x16x90x27	1
3	90.001.25.049 (1)	0	SROUB IMBUS / ALLEN HEAD BOLT / IMBUSSCHRAUBE	M10X35	1
4	90.100.55.006 (1)	0	MATICE / NUT / MUTTER	MATICE _ M10	1
5	90.150.50.006 (1)	0	PODLOZKA / WASHER / UNTERLEGSCHEIBE	PODLOZKA 10,5	4
6	90.152.50.003 (1)	0	PODLOZKA VEJIROVA DIN6798 / /	PODLOZKA 10.5	1
7	95.001.004	0	LOZISKO / BEARING / LAGER	6000 2RS	1
8	95.800.008	0	SEGR HRIDEL. / OUTSIDE SAFETY RING / SICHERUNGSRING AUSSEN	POJISTNY KROUZEK 18	1

1.ZRUS.SROUB M10x30(90.001.25.048) A NAHR.M10x35(90.001.25.049),ZRUS.PODLOZKA 90.163.00.011 A NAHR.90.150.50.006, ZRUS.PODLOZKA 90.163.004 A NAHR..90.150.50.006 A 90.152.50.003, PRID.2xPODLOZKA 90.100.55.006,ZRUS.MATICE 90.101.55.002 A NAHR.90.101.55.006. 288/ZM042 25.1.2018 SLEZACKOVA

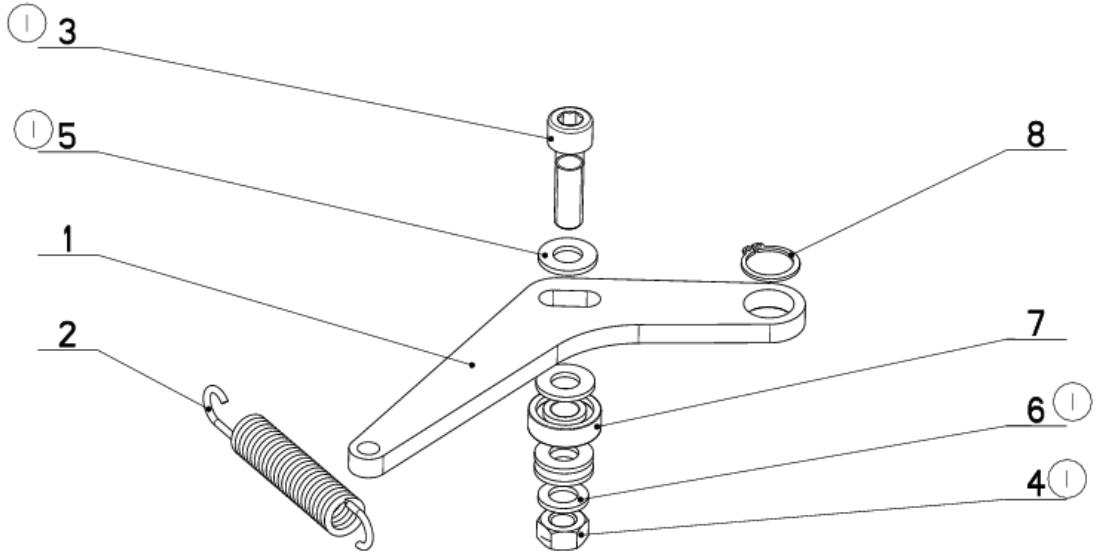

Cislo Sestavy/Number of assembly/Nummer der Baugruppe; Verze (Ver.)/Version/Version; Nazev sestavy/Assembly title/Name der Baugruppe; Pozice (Poz.)/Position/Position; Objednaci cislo/Purchase order number/Bestellnummer; Nazev polozky/Volume title/Name der Position; Rozmer/Stock size/Abmessung

7.40. Volitelné vybavení

7.40.1. Upínání horní / Top clamping / Spannvorrochtung oben

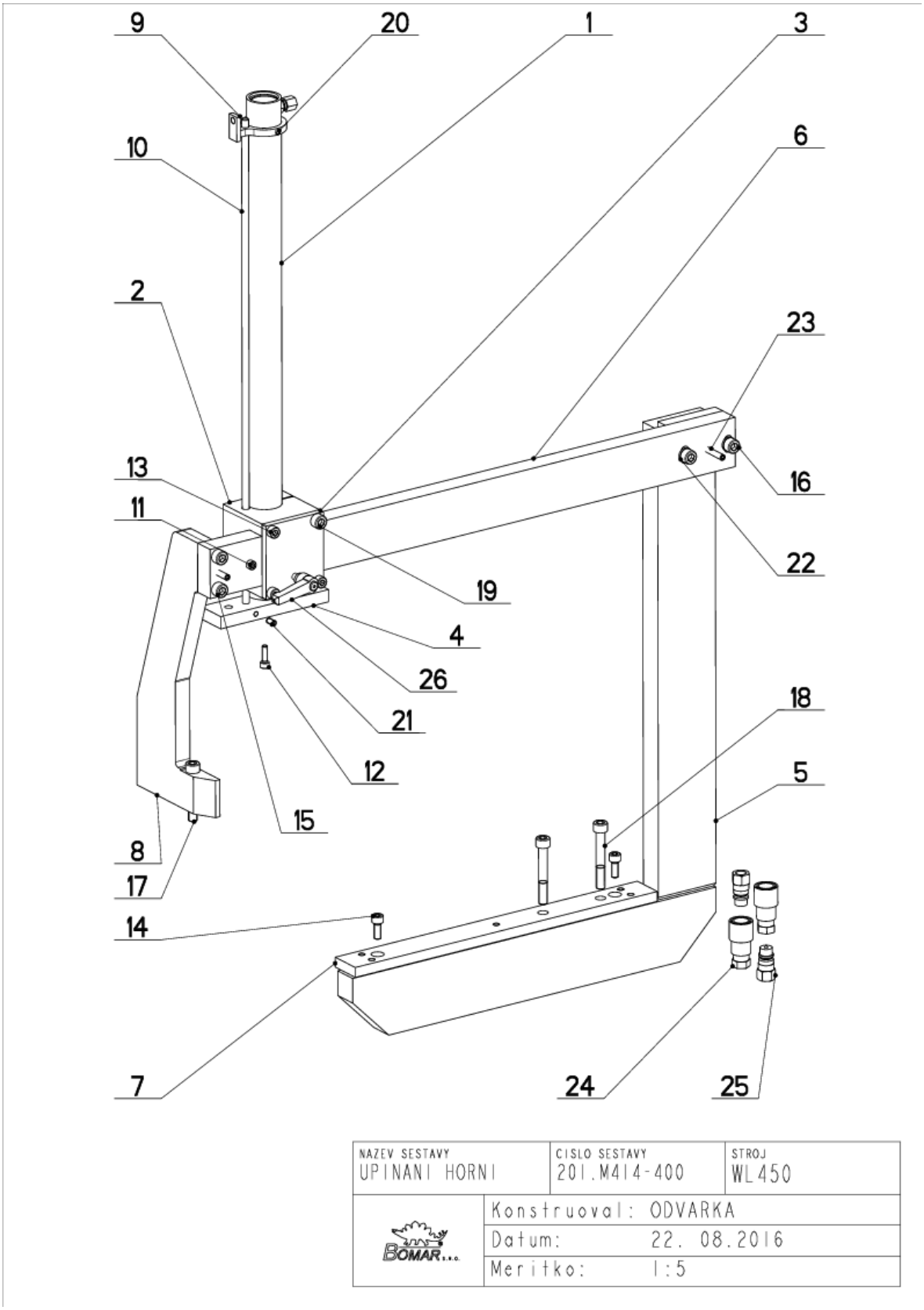

NAZEV SESTAVY	CISLO SESTAVY	STROJ
UPINANI HORNI	201.M414-400	WL450
	Konstruoval: ODVARKA	
	Datum: 22. 08.2016	
	Meritko: 1:5	

7.40.2. Kusovník / Piece list / Stückliste
Upínání horní / Top clamping / Spannvorrochtung oben

Cislo Sestavy	Ver.	Nazev sestavy
201.M414-400	0	UPÍNÁNÍ HORNÍ/TOP CLAM/SPANNVORRICHTUNG OBEN

Poz.	Objednací cislo	Ver.	Nazev polozky	Rozmer	Ks
1	201.W407-020	0	VALEC UPÍNACÍ / FIXING CYLINDER / SPANNZYLINDER		1
2	30.M214-404	0	KOSTKA / CUBE / WÜRFEL	HR 80x80	1
3	30.M214-405	0	DESKA / BOARD / PLATTE	P 8x80	1
4	30.M214-406	0	DESKA / BOARD / PLATTE	HR 40x15	1
5	30.M414-401	0	DRZAK / HOLDER / HALTER		1
6	30.M414-402	0	LISTA VODICÍ / LEAD TRIM / FÜHRUNGSLEISTE	HR 60x25	1
7	30.M414-403	0	DESKA / BOARD / PLATTE	HR 40x12	1
8	30.M414-407	0	DESKA / BOARD / PLATTE	P 20x137	1
9	30.W350-136	0	DRZAK / HOLDER / HALTER		1
10	30.W450-134	0	TYC VODICÍ / LEAD POLE / FÜHRUNGSSTANGE	D 8	1
11	90.001.25.015	0	SROUB IMBUS / ALLEN HEAD BOLT / IMBUSSCHRAUBE	M6X10	1
12	90.001.25.018	0	SROUB IMBUS / ALLEN HEAD BOLT / IMBUSSCHRAUBE	M6X20	1
13	90.001.25.031	0	SROUB IMBUS / ALLEN HEAD BOLT / IMBUSSCHRAUBE	8x16	3
14	90.001.25.032	0	SROUB IMBUS / ALLEN HEAD BOLT / IMBUSSCHRAUBE	8x20	2
15	90.001.25.049	0	SROUB IMBUS / ALLEN HEAD BOLT / IMBUSSCHRAUBE	M10X35	2
16	90.001.25.053	0	SROUB IMBUS / ALLEN HEAD BOLT / IMBUSSCHRAUBE	M10X55	2
17	90.001.25.054	0	SROUB IMBUS / ALLEN HEAD BOLT / IMBUSSCHRAUBE	M10X60	1
18	90.001.25.055	0	SROUB IMBUS / ALLEN HEAD BOLT / IMBUSSCHRAUBE	M10X70	2
19	90.001.25.113	0	SROUB IMBUS / ALLEN HEAD BOLT / IMBUSSCHRAUBE	M10X80	1
20	90.003.2D.002	0	STAV S HROTEM / /	SROUB M5X10	1
21	90.003.2D.006	0	STAV S HROTEM / /	SROUB M6X14	1
22	90.163.00.004	0	PODLOZKA / WASHER / UNTERLEGSCHEIBE	NORD-LOCK	2
23	90.302.0Z.001	0	KUZEL. KOLIK S ZAV. / TAPER PIN + THREAD / KEGELBOLZEN + GEWINDE	KOLIK 6X36	2
24	92.060.007	0	RYCHLOSPOJKA / QUICK CONNECT / SCHNELLKUPPLUNG	6 G1/4"	2
25	92.060.008	0	RYCHLOSPOJKA / QUICK CONNECT / SCHNELLKUPPLUNG	6 G1/4"	2
26	94.008.019	0	PAKA UPÍNACÍ / ATTACHMENT LEVER / SPANNHEBEL	GN 300.1 M8x63	1

Cisla Sestavy/Number of assembly/Nummer der Baugruppe; Verze (Ver.)/Version/Version; Nazev sestavy/Assembly title/Name der Baugruppe; Pozice (Poz.)/Position/Position;
Objednací cislo/Purchase order number/Bestellnummer; Nazev polozky/Volume title/Name der Position; Rozmer/Stock size/Abmessung