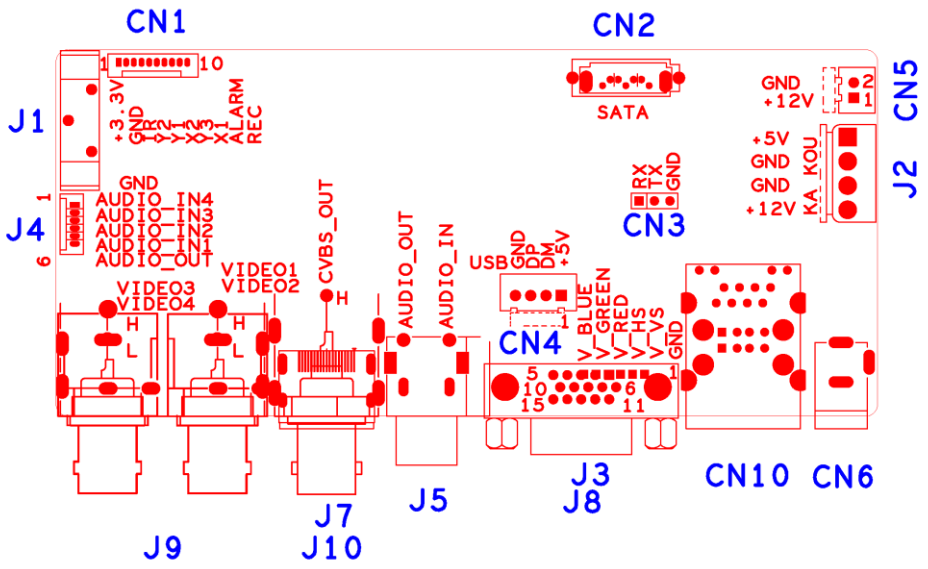

代号	功能描述	接口定义			
CN6	12V 电源输入接口				
CN10	2USB+单网口组合接口				
J8	VGA 接口				
J3	VGA 扩展接口(预留)	1:GND	2:VGA_VS	3:VGA_HS	4:VGA_RED
		5:VGA_GREEN	6:VGA_BLUE		
J5	音频输入输出接口	上：音频输入	下：音频输出		
J10	CVBS 接口(预留)				
J7	HDMI 接口				
CN7	视频输入接口	右上：通道 1	右下：通道2	左上：通道3	左下：通道4
J4	音频扩展接口	1：音频输出	2：音频输入1	3：音频输入2	4：音频输入3
		5：音频输入4	6：GND		
J1	RTC 电池				
CN1	10PIN 不带单片机前面板接口	1:+3.3V	2: GND	3:IR	4:COL1
		5:COL3	6:COL4	7: ROW7	8: COL2
		9: ALARM	10:REC		
CN2	SATA 数据接口				
J2	SATA 电源接口	1：+5V	2:GND	3:GND	4:+12V
CN3	调试串口	1：RX	2:TX	3:GND	
CN4	USB 扩展接口	1:+5V	2：DM	3:DP	4:GND
CN5	风扇接口	1：+12V	2:GND		